SMÅKOKA

SK

CZ

RU

BG

Design and Quality
IKEA of Sweden

SK CZ RU BG

SK	SLOVENSKY	4
CZ	ČESKY	21
RU	РУССКИЙ	38
BG	БЪЛГАРСКИ	55

Jazyk, Jazyk, Язык, Език, Limba,
Jezik, Jezik, Kalba

Krajina, Stát, Страна, Страна, Țară,
Država, Država, Šalis

Obsah

Bezpečnostné pokyny	**4**
Popis spotrebiča	**7**
Každodenné použitie	**8**
Užitočné rady a tipy	**8**
Údržba a čistenie	**9**
Čo robiť, ak ...	**10**
Tabuľka dýz	**11**
Technické údaje	**12**
Inštalácia	**12**
Informácie o ochrane životného prostredia	**17**
ZÁRUKA IKEA	**18**

Bezpečnostné pokyny

Vaša bezpečnosť aj bezpečnosť iných osôb je veľmi dôležitá.
V tomto návode a na samotnom spotrebiči sú uvedené dôležité informácie týkajúce sa bezpečnosti, ktoré si musíte prečítať a vždy dodržiavať.

⚠ Toto je symbol nebezpečenstva týkajúci sa bezpečnosti, ktorý upozorňuje na možné riziká pre používateľa a pre iné osoby.
Všetky bezpečnostné správy budú označené výstražným symbolom a nasledujúcimi termínmi:

⚠ NEBEZPEČENSTVO Označuje nebezpečnú situáciu, ktorá, ak sa jej nepredíde, spôsobí vážne poranenia.

⚠ VÝSTRAHA Označuje nebezpečnú situáciu, ktorá, ak sa jej nepredíde, môže spôsobiť vážne poranenia.
Všetky bezpečnostné správy špecifikujú potenciálne nebezpečenstvo a uvádzajú, ako znížiť riziko poranení a informujú o tom, čo sa môže stať pri nedodržaní pokynov.

Pred vykonávaním akéhokoľvek úkonu montáže musíte spotrebič odpojiť od elektrickej siete.

⚠ Inštaláciu alebo údržbu smie vykonať iba kvalifikovaný elektrikár v súlade s pokynmi výrobcu a miestnymi bezpečnostnými predpismi, ktoré sa týkajú inštalácie plynových spotrebičov. Používajte iba originálne náhradné diely. Nikdy neopravujte ani nevymieňajte žiadnu časť spotrebiča, ak to nie je špecificky uvedené v návode na obsluhu.

⚠ VÝSTRAHA Ak pokyny uvedené v tomto návode nedodržíte presne, hrozí riziko požiaru alebo výbuchu s následným možným poškodením majetku a poranením osôb.

- V blízkosti tohto spotrebiča sa nesmie skladovať a používať benzín, ani iné horľavé kvapaliny a ich výpary.

Čo robiť, ak zacítite zápach plynu:

- Nezapínajte žiadny spotrebič.
- Nedotýkajte sa žiadneho elektrického vypínača.

- V budove nepoužívajte žiadny telefón.
- Okamžite zavolajte dodávateľa plynu, pričom použite susedov telefón. Postupujte podľa pokynov dodávateľa plynu.
- Ak sa vám nepodarí spojiť s dodávateľom plynu, zavolajte požiarnikov.
- Inštaláciu a servis smie vykonať iba kvalifikovaný technik, pracovník servisu alebo pracovník dodávateľa plynu.
- Spotrebič používajte iba v dobre vetranej miestnosti.
- Elektrické a plynové prípojky musia vyhovovať vnútroštátnym predpisom.
- Po inštalácii varnej dosky zabezpečte viacpólový spínač so vzdialenosťou kontaktov aspoň 3 mm, ktorý zaručí úplné odpojenie spotrebiča.
- Na základe požiadaviek predpisov musí byť spotrebič uzemnený.
- Napájací elektrický kábel musí byť dostatočne dlhý, aby sa spotrebič po osadení dal pripojiť do elektrickej siete.
- Pri príprave plynovej prípojky použite ohybnú alebo neohybnú kovovú rúrku.
- Ak je to potrebné, musíte elektrický napájací kábel vymeniť výhradne za kábel s rovnakými vlastnosťami ako pôvodný kábel dodávaný výrobcom (typ H05V2V2-F 90°C alebo H05RR-F). Tento úkon musí vykonať vyškolený elektrikár.
- Výrobca nezodpovedá za poranenie osôb alebo zvierat alebo za poškodenie majetku, ktoré vznikli nedodržaním týchto požiadaviek.
- Nepoužívajte rozdvojky ani predlžovacie káble.
- Pri vyťahovaní zástrčky zo zásuvky elektrickej siete neťahajte za kábel.
- Po inštalácii spotrebiča nesmú byť jeho elektrické časti prístupné používateľom.
- Nedotýkajte sa spotrebiča mokrými časťami tela ani ho nepoužívajte, ak ste bosí.
- Táto varná doska (trieda 3) je určená výhradne na použitie v domácnosti a na varenie jedál. Tento spotrebič nepoužívajte ako vykurovacie teleso na vykurovanie miestnosti. Mohlo by to viesť k otrave oxidom uhoľnatým alebo prehriatiu varnej dosky.
- Výrobca odmieta akúkoľvek zodpovednosť za škody v prípade nesprávneho používania alebo nesprávneho nastavenia ovládacích prvkov.

- Počas používania sa spotrebič a prístupné časti môžu veľmi zohriať. Nedotýkajte sa ohrievacích článkov. Deti mladšie ako 8 rokov sa môžu zdržiavať v blízkosti spotrebiča iba ak sú pod neustálym dozorom. Tento spotrebič môžu používať deti od veku 8 rokov a osoby so zníženými fyzickými, zmyslovými alebo rozumovými schopnosťami alebo nedostatkom poznatkov o obsluhe spotrebiča, ak sú pod dohľadom alebo boli poučené o bezpečnom používaní spotrebiča a pochopili hroziace nebezpečenstvo. Nesmú sa so spotrebičom hrať. Deti nesmú bez dohľadu spotrebič čistiť ani na ňom vykonávať údržbu.
- Používanie plynového spotrebiča v miestnosti vytvára teplo a vlhkosť. Uistite sa, že miestnosť je dobre vetraná alebo nainštalujte odsávač pár s odvádzacím potrubím.
- Nedovoľte domácim zvieratám, aby sa priblížili k spotrebičom.
- V prípade dlhšieho používania spotrebiča možno bude treba účinnejšie vetranie (otvorenie okna alebo zvýšenie výkonu odsávača pár).
- Po použití skontrolujte, či sú gombíky vo vypnutej polohe a zatvorte hlavný ventil prívodu plynu alebo ventil tlakovej nádoby.
- Prehriaty tuk a oleje sa môžu ľahko vznietiť. Pri príprave jedál s vysokým obsahom tukov, oleja alebo alkoholu (napr. rum, koňak, víno) na ne vždy dohliadajte.
- Varenie bez dozoru na varnej doske s použitím tuku alebo oleja môže byť nebezpečné a môže spôsobiť požiar. NIKDY sa nesnažte uhasiť požiar vodou. Spotrebič vypnite a potom prikryte plamene, napr. pokrievkou alebo požiarnou prikrývkou.
  Nebezpečenstvo požiaru: neukladajte predmety na varný povrch.
- Obalový materiál skladujte mimo dosahu detí.
- Pred čistením alebo údržbou počkajte, kým varná doska neochladne.

Tieto pokyny si odložte.

Popis spotrebiča

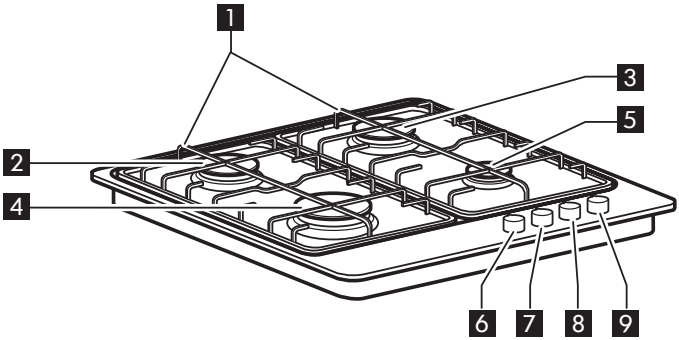

1 Snímateľná mriežka
2 Stredne rýchly horák
3 Stredne rýchly horák
4 Rýchly horák
5 Pomocný horák
6 Ovládací gombík rýchleho horáka
7 Ovládací gombík stredne rýchleho horáka
8 Ovládací gombík stredne rýchleho horáka
9 Ovládací gombík pomocného horáka

Symboly	
Plný krúžok ●	Kohútik je zatvorený
Veľký plameň a hviezda	Maximálne otvorenie alebo maximálny výkon a elektrické zapálenie
Malý plameň	Minimálne otvorenie alebo znížený výkon prívod plynu

Každodenné použitie

⚠ Nedovoľte, aby plameň horáka presahoval cez okraj panvice.

Dôležité upozornenie: počas používania varnej dosky sa môže rozohriať celý jej povrch.

- Horák zapálite otočením príslušného ovládacieho gombíka smerom doľava do polohy maximálneho plameňa.
- Zatlačte gombík proti ovládaciemu panelu, aby ste horák zapálili.
- Po zapálení horáka podržte gombík stlačený ešte približne 5 - 10 sekúnd, aby sa zabezpečila činnosť poistky.

Táto poistka zastaví unikanie plynu v prípade náhodného zhasnutia plameňa horáka (prievan, momentálne prerušenie dodávky plynu, vykypenie tekutiny na horák atď.).

- Gombík nesmie ostať stlačený dlhšie ako 15 sekúnd. Ak po uplynutí tejto doby horák neostane horieť, počkajte aspoň jednu minútu, až potom sa pokúste horák znovu zapáliť.

POZNÁMKA: ak by sa horák ťažko zapaľoval v dôsledku špecifických problémov pri miestnej dodávke plynu, odporúčame zopakovať uvedený postup s gombíkom otočeným do polohy malého plameňa.

Horák môže zhasnúť po pustení gombíka. Znamená to, že bezpečnostná poistka sa nezahriala dostatočne. V tomto prípade zopakujte vyššie popísané úkony.

Užitočné rady a tipy

Táto varná doska je vybavená horákmi s rôznymi priemermi. Na zvýšenie výkonnosti horákov dodržiavajte nasledujúce pravidlá:

- Používajte hrnce a panvice s rovnakým priemerom dna, ako je priemer varných zón, alebo o niečo väčším (pozrite nasledujúcu tabuľku).
- Používajte iba panvice a hrnce s rovným dnom.
- Používajte správne množstvo vody na varenie a na hrncoch používajte pokrievky.
- Nedovoľte, aby hrnce na mriežkach presahovali cez okraj varnej dosky.

DÔLEŽITÉ UPOZORNENIE: nesprávne používanie mriežok môže poškodiť varnú dosku: mriežky neukladajte naopak, ani ich neposúvajte po varnej doske. Nepoužívajte:

- Liatinové panvice, kameninové nádoby, hlinené kastróly alebo keramické hrnce.
- Rozptyľovače plameňa vo forme kovovej mriežky alebo iné.
- Použitie dvoch horákov súčasne pre jednu oválnu nádobu (napr. na prípravu ryby).

Horák	**Priemer nádoby**
Rýchly	24 až 26 cm
Stredne rýchly	16 až 24 cm
Pomocný	8 až 14 cm

Čistenie a údržba

⚠ Pred vykonaním údržby odpojte spotrebič od elektrickej siete.

- Všetky smaltované a sklenené časti sa musia čistiť teplou vodou s prídavkom neutrálneho čistiaceho prostriedku.
- Na antikorových povrchoch môžu ostať škvrny vodného kameňa alebo škvrny po dlhodobom pôsobení agresívneho čistiaceho prostriedku. Ak niečo vykypelo (voda, omáčka, káva a pod.), odstráňte zvyšky ešte predtým, ako sa priškvaria.
- Povrch čistite teplou vodou a neutrálnym čistiacim prostriedkom, potom osušte mäkkou handrou alebo jelenicou. Zapečené škvrny odstráňte špeciálnym čističom na antikorové povrchy.

POZNÁMKA: antikorový povrch čistite iba mäkkou handrou alebo špongiou.

- Nepoužívajte abrazívne alebo korozívne prostriedky, čističe s obsahom chlóru alebo drôtenky na panvice.
- Nepoužívajte spotrebiče využívajúce na čistenie paru.
- Nepoužívajte horľavé výrobky.
- Nenechajte na varnej doske pôsobiť kyselinu alebo alkalické látky, ako ocot, horčicu, soľ, cukor alebo citrónovú šťavu.

ČISTENIE DIELCOV VARNEJ DOSKY

- Mriežky, viečka horákov a horáky môžete pred čistením vybrať.
- Umývajte ich ručne v teplej vode a neabrazívnym čistiacim prostriedkom, pozorne odstráňte všetky zvyšky jedál a skontrolujte, či nie sú upchaté otvory horáka.
- Opláchnite a pozorne osušte
- Horáky a viečka horákov vráťte na miesta.
- Pri umiestňovaní mriežok dávajte pozor, aby oblasť položenia hrncov bola zarovnaná s horákmi.
- Modely vybavené elektrickým zapaľovaním a bezpečnostnou poistkou vyžadujú dokonalé očistenie zapaľovania, aby bola zabezpečená ich správna činnosť.
  Kontrolujte tieto prvky často a podľa potreby ich čistite vlhkou handričkou. Akékoľvek zapečené zvyšky jedál treba odstrániť špáradlom alebo ihlou.

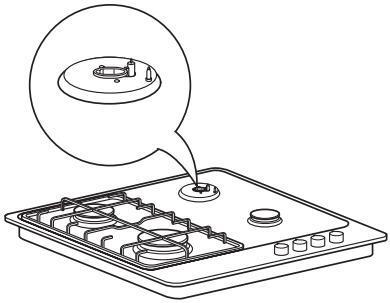

POZNÁMKA: aby ste predišli poškodeniu zariadenia elektrického zapaľovania, nepoužívajte ho, keď horáky nie sú na svojich miestach.

Čo robiť, ak ...

Problém	Možná príčina	Riešenie
Elektrické zapaľovanie nefunguje	Pripojenie k elektrickej sieti nefunguje	Skontrolujte, či je spotrebič zapojený do elektrickej siete a či sú ističe v poriadku.
Horák sa nezapálil	Plynový kohútik môže byť zavretý	Skontrolujte, či je plynový kohútik otvorený
Plameň horáka nehorí rovnomerne	Korunka horáka môže byť upchaná zvyškami potravín	Očistite korunku horáka od zvyškov potravín podľa pokynov na čistenie.

Predtým, ako zavoláte servis:

1. Pozrite si „Príručku na odstraňovanie problémov“ a zistite, či nedokážete sami odstrániť problém
2. Znovu zapnite varnú dosku a skontrolujte, či správne funguje.
3. Ak porucha pretrváva, zavolajte servis.

Oznámte nasledujúce informácie:

- druh poruchy,
- model varnej dosky,
- servisné číslo (t.j. číslo, ktoré nasleduje po slove SERVICE na výrobnom štítku, umiestnenom pod varnou doskou a na záručnom liste);

SERVICE 0000 000 00000

- vašu celú adresu;
- vaše telefónne číslo.

Ak bude potrebná oprava, zavolajte autorizovaný servis podľa pokynov v záručnom liste.

V nepravdepodobnom prípade, keď by servis alebo opravy vykonával neautorizovaný technik, vždy požadujte potvrdenie o vykonanej práci a žiadajte, aby boli použité originálne náhradné dielce.

Nedodržanie týchto pokynov môže ohroziť bezpečnosť a kvalitu výrobku.

Tabuľka dýz

Kategória II2H3B/P

Druh používaného plynu	Typ horáka	Značka vstrekovacej dýzy	Menovitý tepelný výkon kW	Menovitá spotreba	Znížený tepelný príkon kW	Tlak plynu (mbar)		
						min.	str.	max.
ZEMNÝ PLYN (Metán) **G20**	rýchly stredne rýchly pomocný	115 Y 101 Z 72 X	3,00 2,00 1,00	286 l/h 190 l/h 95 l/h	0,60 0,35 0,30	17	20	25
SKVAPALNENÝ ROPNÝ PLYN (Bután) **G30** (Propán) **G31**	rýchly stredne rýchly pomocný	85 69 50	3,00 2,00 1,00	218 g/h 145 g/h 73 g/h	0,60 0,35 0,30	20	30	35

Druh používaného plynu	Konfigurácia modelu 4 HORÁKY	Menovitý tepelný prietok (kW)	Celková menovitá spotreba	Objem vzduchu (m^3) potrebného na spálenie 1 m^3 plynu
G20 20 mbar	1 R - 2 SR 1 AUX	8,00	761 l/h	9,52
G30/G31 30 mbar	1 R - 2 SR 1 AUX	8,00	581 g/h	30,94

Elektrický výkon: 220 - 240 V ~ 50-60 Hz

Technické údaje

Rozmery	
Šírka (mm)	580
Výška (mm)	40
DÍžka (mm)	510
Napätie (V)	220 - 240

Technické informácie sa uvádzajú na typovom štítku na spodnej strane spotrebiča.

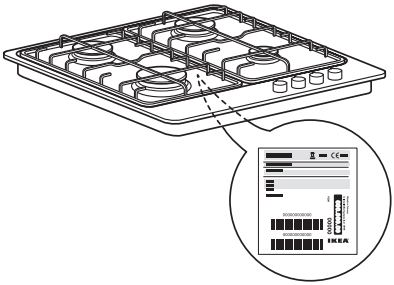

Inštalácia

Po vybalení varnej dosky sa uistite, že sa počas prepravy nepoškodila. V prípade problémov zavolajte predajcu alebo prevádzku autorizovaného servisu.

Technické informácie pre technika vykonávajúceho inštaláciu

- Táto varná doska môže byť zasadená do pracovnej dosky s hrúbkou 20 až 50 mm.
- Ak pod varnou doskou nie je rúra, namontujte oddeľovací panel s minimálne rovnakou plochou ako je plocha otvoru v pracovnej ploche. Tento panel musí byť umiestnený v maximálnej hĺbke 20 mm od dna varnej dosky.
- Pred inštaláciou skontrolujte, či:
- podmienky dodávky plynu vo Vašej oblasti (druh a tlak plynu) vyhovujú nastaveniu varnej dosky (pozri štítok s technickými údajmi);
- vonkajšie povrchy nábytku alebo spotrebičov, ktoré sú v tesnej blízkosti varnej dosky, odolávajú teplu v súlade s normami STN;
- Tento spotrebič nie je pripojený k zariadeniu na odvod spalín. Musí byť nainštalovaný v súlade s platnými predpismi pre inštaláciu. Mimoriadnu pozornosť venujte príslušným požiadavkám na vetranie.
- Spaliny sa odvádzajú von prostredníctvom špeciálnych odsávačov a/alebo elektrických ventilátorov umiestnených na stene alebo na okne.

Plynová prípojka

⚠ Tento úkon musí vykonať vyškolený technik.

Systém zásobovania plynom musí vyhovovať požiadavkám miestnych predpisov a príslušných plynárenských noriem.

- Podrobnosti o miestnych normách pre niektoré krajiny nájdete v časti „Odkazy na miestne predpisy“. Ak tam nenájdete žiadne informácie týkajúce sa Vašej krajiny, podrobnosti zistite u

kvalifikovaného technika.
- Pripojenie varnej dosky k rozvodnému plynovému potrubiu alebo k plynovej tlakovej nádobe musí byť urobené prostredníctvom tuhej medenej alebo oceľovej rúrky so spojovacími prvkami spĺňajúcimi požiadavky miestnych predpisov, alebo pomocou antikorovej hadice so spojitým povrchom v súlade s miestnymi predpismi. Maximálna dĺžka hadice je 2 m bežnej dĺžky.

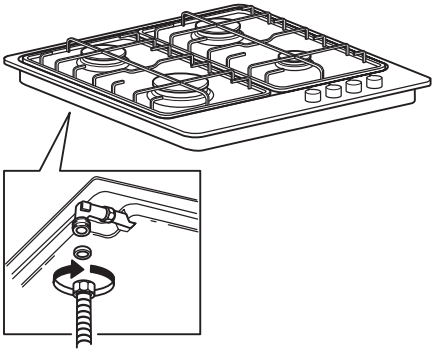

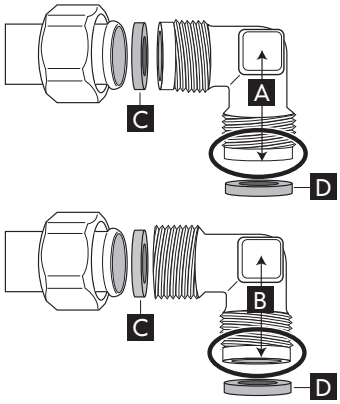

- Zapojte dodané koleno (A) alebo (B) ku prípojke varnej dosky, pričom vložte aj dodané tesnenie (C) v súlade s normou EN 549.
- Podložka (D) sa nedodáva so spotrebičom.
- **DÔLEŽITÉ UPOZORNENIE:** ak je použitá antikorová oceľová rúrka, musí byť nainštalovaná tak, aby sa nedotýkala žiadnej pohyblivej časti nábytku. Musí prechádzať oblasťou, kde nebude prekážať a kde je možné skontrolovať ju po celej dĺžke.
- Po pripojení k prívodu plynu vykonajte kontrolu úniku použitím mydlovej vody. Zapáľte horáky a otočte kohútiky z maximálnej polohy do minimálnej polohy , aby ste skontrolovali stabilitu plameňa.

Zapojenie do elektrickej siete

⚠ VÝSTRAHA
- Tento úkon musí vykonať vyškolený technik.
- Elektrické zapojenie musí spĺňať požiadavky miestnych predpisov.
- Uzemnenie spotrebiča je povinné podľa zákona.

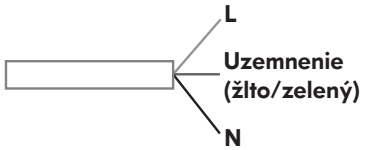

- Nepoužívajte predlžovacie prívodné káble.
- **DÔLEŽITÉ UPOZORNENIE:** údaje o napätí a elektrickom príkone sú uvedené na výrobnom štítku.

Montáž

Po vyčistení obvodu namontujte dodávané tesnenie na varnú dosku. Umiestnite varnú dosku v otvore pracovnej plochy, pričom dodržiavajte rozmery uvedené v pokynoch.
POZNÁMKA: Napájací kábel musí byť dosť dlhý, aby sa dal vytiahnuť smerom nahor.
Na upevnenie varnej dosky použite dodávané konzoly. Nasaďte konzoly do príslušných vŕtaní vyznačených šípkou a

upevnite ich pomocou skrutiek podľa hrúbky pracovnej dosky.
Uistite sa, že zásuvka elektrickej siete je v blízkosti inštalovaného spotrebiča. Ak kábel dodávaný so spotrebičom nie je dostatočne dlhý, použite rovnaký kábel správnej dĺžky.

Úprava na iný typ plynu

⚠ VÝSTRAHA
- Tento úkon musí vykonať vyškolený technik.

Ak má byť spotrebič napájaný iným plynom než ako je uvedené na štítku s technickými údajmi a na informačnej nálepke umiestnenej na vrchnej časti varnej dosky, vymeňte dýzy.
Odlepte informačnú nálepku a nalepte ju do návodu na použitie.
Použite regulátory tlaku vhodné pre tlak plynu uvedený v Pokynoch.
- Plynové dýzy musia vymeniť v prevádzke servisu alebo to musí urobiť kvalifikovaný technik.
- Dýzy sa nedodávajú so spotrebičom a musíte ich objednať prostredníctvom servisu.
- Upravte minimálne nastavenie kohútov.

POZNÁMKA: pri používaní skvapalneného ropného plynu (G30/G31), musí byť skrutka minimálneho nastavenia plynu čo najviac zatiahnutá.
DÔLEŽITÉ UPOZORNENIE: ak by ste mali ťažkosti s otočením gombíkov horákov, prosím, kontaktujte pracovníkov servisu, aby ventil horáka vymenili, ak je chybný.

Výmena dýz (pozrite si odsek „Tabuľka dýz“)
- Odstráňte mriežky (A).
- Vyberte horáky (B).
- Použitím zakladacieho kľúča vhodnej veľkosti odskrutkujte dýzu (C), ktorú treba vymeniť.
- Nahraďte vhodnou dýzou pre nový druh plynu.
- Znovu namontujte dýzu v (D).

Pred inštaláciou varnej dosky nezabudnite pripevniť štítok s kalibráciou plynu, ktorý sa dodáva s dýzami tak, aby zakryl existujúce informácie týkajúce sa kalibrácie plynu.

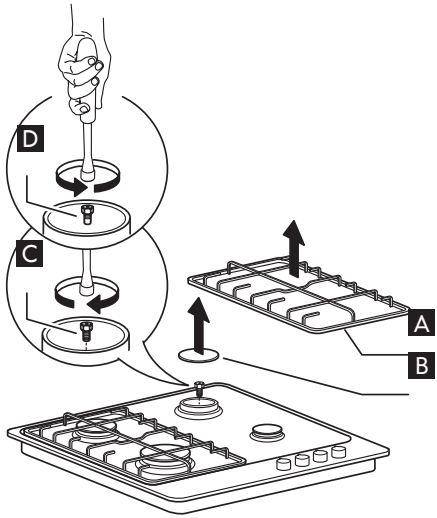

Úprava minimálneho nastavenia plynových kohútikov

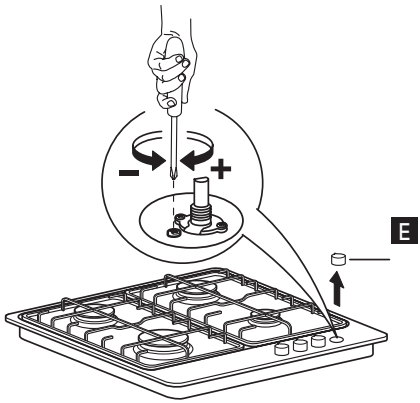

Aby ste zabezpečili správne minimálne nastavenie, odstráňte gombík (E)a postupujte ďalej takto:

- uťahovaním skrutky zmenšite výšku plameňa (-),
- uvoľnením skrutky zväčšite výšku plameňa (+).

Reguláciu musíte vykonať s kohútikom v polohe minimálneho nastavenia (malý plameň)

- Primárny vzduch horákov nemusíte nastavovať.
- V tomto kroku zapáľte horáky a otočte gombíky z maximálnej polohy na minimálnu polohu , aby ste skontrolovali stabilitu plameňa.

Po ukončení nastavenia znovu utesnite pracovnú dosku, použite tesniaci tmel alebo iný vhodný materiál.

SK CZ RU BG
RO RS HR LT

ODKAZY NA MIESTNE PREDPISY

Zabezpečte, aby inštaláciu a montáž plynovej prípojky vykonal kvalifikovaný technik podľa pokynov výrobcu a v súlade s platnými miestnymi bezpečnostnými predpismi.

VÝMENA GOMBÍKOV

⚠ Uistite sa, že varná doska je vypnutá! Všetky gombíky musia byť v zatvorenej polohe.

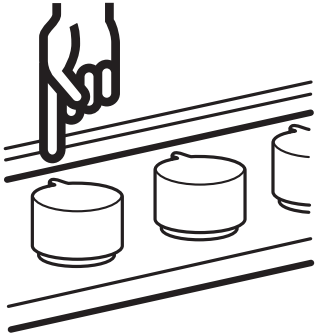

Potiahnite nahor každý gombík varnej dosky a po odstránení ich odložte spolu.

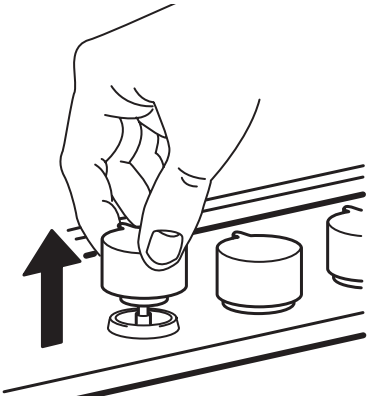

Zoberte súpravu s novými gombíkmi, ktorá je v hornej časti balenia a vyberte nové gombíky z plastového vrecka.

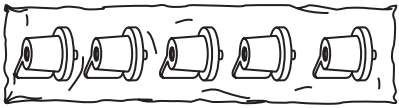

Zatlačte každý gombík na driek ventilu, kým nepocítite koniec nasunutia (môže vzniknúť iskra).

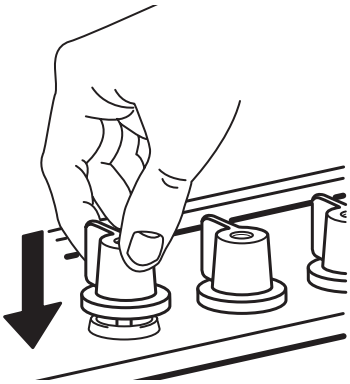

Uistite sa, že všetky gombíky sú v správnej polohe.

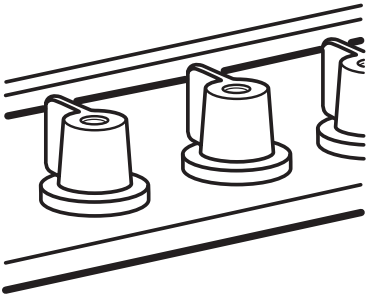

Overte si správnu inštaláciu samostatným zapálením každého horáka.

Informácie k ochrane životného prostredia

Balenie

- Obalový materiál je 100 % recyklovateľný a označený symbolom recyklácie (♲).

Výrobky

Tento spotrebič je označený v súlade s Európskou smernicou 2002/96/ES o likvidácii elektrických a elektronických zariadení (WEEE). Zabezpečením správnej likvidácie tohto spotrebiča pomôžete predchádzať potenciálnym negatívnym dopadom na životné prostredie a zdravie ľudí.

Symbol ▬ na spotrebiči alebo na sprievodných dokumentoch znamená, že s týmto výrobkom sa nesmie zaobchádzať ako s komunálnym odpadom, ale treba ho odovzdať v zbernom stredisku pre elektrické a elektronické zariadenia Spotrebič zlikvidujte ho v súlade s miestnymi predpismi o likvidácii odpadov.
Podrobnejšie informácie o zaobchádzaní s týmto výrobkom, jeho regenerácii a recyklácii si vyžiadajte na miestnom úrade, v stredisku zberu domového odpadu alebo v obchode, kde ste výrobok kúpili.

Prehlásenie o zhode CE

- Táto varná doska bola navrhnutá, vyrobená a uvedená na trh v súlade s:
  - bezpečnostnými požiadavkami „Plynovej“ smernice 2009/142/EHS;
  - bezpečnostnými ustanoveniami smernice o „Nízkom napätí“ 2006/95/ES (ktorá nahrádza smernicu 73/23/EHS v znení nasledujúcich úprav).
  - požiadavkami na ochranu v smernici „EMC“ 2004/108/EHS;
  - TENTO SPOTREBIČ SPĹŇA POŽIADAVKY NA EKODIZAJN NARIADENIA KOMISIE (EÚ) Č. 66/2014 V SÚLADE S EURÓPSKOU NORMOU EN 30-2-1.
- Táto varná doska môže prísť do kontaktu s potravinami a vyhovuje európskej smernici č. 1935/2004.
- Táto varná doska (trieda 3) je určená iba na varenie jedál. Každé iné použitie (ako kúrenie v miestnosti) je nevhodné a nebezpečné

ZÁRUKA IKEA

Ako dlho platí záruka IKEA?
Platnosť záruky je päť (5) rokov od pôvodného dátumu nákupu spotrebiča v predjani IKEA, s výnimkou spotrebičov s názvom LAGAN, u ktorých sa uplatňuje záruka trvajúca dva (2) roky. Ako doklad o nákupe slúži pôvodný pokladničný blok. V prípade opravy počas platnosti záruky sa platnosť záruky spotrebiča spotrebiča nepredĺži.

Na ktoré spotrebiče sa nevzťahuje päťročná (5) IKEA záruka?
Ponuka spotrebičov s názvom LAGAN a všetky spotrebiče kúpené v IKEA pred 1. augustom 2007.

Kto vykonáva servis?
Poskytovateľ autorizovaného servisu IKEA bude poskytovať servis prostredníctvom vlastnej siete.

Na čo sa vzťahuje záruka?
Záruka sa vzťahuje na poruchy spotrebiča spôsobené výrobnými alebo materiálovými chybami od dátumu nákupu v predajni IKEA. Záruka sa vzťahuje výhradne na spotrebiče používané v domácnosti. Výnimky sú uvedené pod titulom “Na čo sa nevzťahuje táto záruka?” Počas doby platnosti záruky budú náklady na odstránenie porúch, napr. opravy, náhradné diely, prácu a dopravu, hradené za podmienky, že spotrebič bude prístupný na vykonanie opravy bez toho, že by boli nevyhnutné špeciálne výdavky. Za týchto podmienok sa aplikujú predpisy EÚ (č. 99/44/EG) a príslušné miestne predpisy. Vymenené náhradné diely sú vlastníctvom IKEA.

Čo urobí IKEA na nápravu problému?
Servisné stredisko určené spol. IKEA výrobok zhodnotí a rozhodne, na vlastnú zodpovednosť, či sa na poruchu spotrebiča vzťahuje záruka. V prípade, že sa na poruchu vzťahuje záruka, servisné stredisko IKEA alebo autorizovaný servisný partner prostredníctvom svojich vlastných servisných pracovníkov, na vlastnú zodpovednosť, opraví pokazený výrobok alebo ho vymení za rovnaký alebo porovnateľný výrobok.

Na čo sa nevzťahuje táto záruka?
- Normálne opotrebovanie a poškodenie.
- Úmyselné poškodenie alebo poškodenie nedbalosťou, škody spôsobené nedodržaním pracovných postupov, nesprávna inštalácia alebo zapojenie do elektrickej siete s nesprávnym napätím, poškodenie spôsobené chemickou alebo elektrochemickou reakciou, hrdza, korózia alebo poškodenie vodou vrátane škôd spôsobených nadmerným množstvom vodného kameňa v dodávanej vode, ale nielen tým, škody spôsobené mimoriadnymi podmienkami životného prostredia.
- Spotrebný materiál vrátane batérií a žiaroviek.
- Časti bez funkcií a dekoračné časti, ktoré bežne neovplyvňujú normálne používanie spotrebiča, vrátane škrabancov a možných farebných zmien.
- Náhodné poškodenie spôsobené cudzími predmetmi alebo látkami, poškodenie čistiacich alebo uvoľnených filtrov, systém odvodu vody alebo zásuvky na saponáty.
- Poškodenie nasledujúcich častí: keramické sklo, príslušenstvo, koše na riad a príbor, prívodné a odtokové hadice, tesnenia, žiarovky a kryty osvetlenia, obrazovky, ovládacie gombíky, puzdrá a časti krytov. S výnimkou že predmetné poškodenie je

z dôvodu výrobnej chyby.
- Prípady, v ktorých nebola zistená žiadna porucha pri prehliadke technikom.
- Opravy, ktoré neboli vykonané v autorizovanom stredisku a/alebo stredisku autorizovaného servisného partnera alebo prípady, kedy neboli použité originálne náhradné diely.
- Poruchy spôsobené nesprávnou inštaláciou alebo za nedodržania technických špecifikácií.
- Použitie spotrebiča v prostredí odlišnom od domácnosti, napr. profesionálne použitie.
- Poškodenia pri preprave. Ak zákazník prepravuje výrobok domov alebo na inú adresu, IKEA nepreberá žiadnu zodpovednosť za poškodenia spôsobené počas prepravy. V prípade, že výrobok na adresu zákazníka dopravuje IKEA, zodpovednosť za škody spôsobené pri preprave preberá IKEA.
- Náklady súvisiace s prvou inštaláciou výrobkov IKEA.
  Napriek tomu, ak zmluvný partner spol. IKEA alebo autorizovaný servisný partner vykoná opravu alebo výmenu za podmienok určených touto zárukou, poskytovateľ servisných služieb alebo autorizovaný servisný partner, podľa potreby, opäť nainštalujte opravený alebo nainštaluje vymenený spotrebič.

Tieto obmedzenia sa nevzťahujú sa bezporuchovú prácu vykonávanú odborníkom použitím našich originálnych dielov na prispôsobenie spotrebiča technickým požiadavkám bezpečnostných predpisov inej krajiny EÚ.

Ako sa aplikujú vnútroštátne predpisy
Záruka IKEA vám poskytuje špecifické práva, ktoré sú v súlade alebo presahujúce súvisiace právne nároky platné v krajine.

Napriek tomu, tieto podmienky neobmedzujú žiadne práva spotrebiteľa predpísané vnútroštátnymi zákonmi a predpismi.

Oblasť platnosti
U spotrebičov kúpených v jednej krajine EÚ a prenesených do inej krajiny EÚ budú servis poskytovať prevádzky servisu za normálnych záručných podmienok novej krajiny. Povinnosť vykonania servisu v rámci záruky sa vzťahuje iba na spotrebiče, ktoré sú zapojené v súlade s:
- technickými požiadavkami platnými v krajine, v ktorej sa žiada o záruku;
- pokynmi na montáž a bezpečnostnými opatreniami uvedenými v návode na používanie.

Príslušný ZÁRUČNÝ SERVIS pre výrobky IKEA
Prosíme kontaktovať príslušné autorizované servisné stredisko IKEA pre prípady:
- uplatnenia záručnej opravy;
- žiadosti o ujasnenie týkajúce sa inštalácie spotrebiča IKEA v príslušnej kuchynskej linke IKEA;
- žiadosti o ujasnenie funkcií spotrebičov IKEA.

Aby sa zabezpečilo, že naša pomoc bude čo najlepšia, prosíme, aby ste si predtým, ako nás budete kontaktovať, preštudovali Pokyny pre ninštaláciu a Návod na obsluhu spotrebiča.

Ako nás nájdete ak potrebujete náš servis

Prosím pozrite si poslednú stranu tohto manuálu, kde nájdete kompletný zoznam autorizovaných servisných stredísk a príslušné národné telefónne čísla.

Z dôvodu poskytnutia čo najrýchlejšieho servisu Vám odporúčame využiť príslušné telefónne čísla z uvedeného zoznamu v tomto návode. Vždy skontrolujte čísla uvedené v návode spotrebiča, pre ktorý potrebujete technickú pomoc.
Prosím, vždy uvádzajte príslušné čísla spotrebiča IKEA (8 znakový kód) a 12 znakové servisné číslo nachádzajúce sa na výrobnom štítku vášho spotrebiča.

ODLOŽTE SI POKLADNIČNÝ BLOK!
Je to doklad o nákupe a budete ho potrebovať pri požiadaní o záručnú opravu. Na pokladničnom bloku je okrem toho uvedený názov spotrebiča IKEA a číslo (8 znakový kód), a to pre každý spotrebič, ktorý ste si kúpili.

Potrebujete nejakú pomoc navyše?
Pre akékoľvek dodatočné otázky týkajúcich sa po predaji vášho výrobku prosím obráťte sa na IKEA linku zákazníka. Doporučujeme Vám zoznámiť sa podrobne s dokumentáciou výrobkou vopred než nás kontaktujete.

Obsah

Bezpečnostní informace	**21**
Popis spotřebiče	**24**
Denní používání	**25**
Užitečné rady a tipy	**25**
Péče a údržba	**26**
Co dělat, když	**27**
Tabulka trysek	**28**
Technické údaje	**29**
Instalace	**29**
Ekologické informace	**34**
ZÁRUKA IKEA	**35**

Bezpečnostní informace

Vaše bezpečnost i bezpečnost jiných osob jsou velmi důležité. V tomto návodu i na spotřebiči samotném můžete najít důležitá upozornění týkající se bezpečnosti; přečtěte si je a vždy je dodržujte.

⚠ Toto je výstražný symbol, který je důležitý pro zachování bezpečnosti a upozorňuje na možná rizika pro uživatele a další osoby. Všechna bezpečnostní upozornění následují za tímto výstražným symbolem a za slovy:

⚠ NEBEZPEČÍ Označuje nebezpečnou situaci, kterou je třeba odvrátit, jinak způsobí vážné poranění.

⚠ VAROVÁNÍ Označuje nebezpečnou situaci, kterou je třeba odvrátit, jinak by mohla způsobit vážné poranění.

Všechna bezpečnostní upozornění vás informují o možném nebezpečí, o tom, jak snížit riziko poranění, a o případném následku nedodržení pokynů.

Před každou činností instalace je nutné spotřebič odpojit od elektrické sítě.

⚠ Instalaci nebo údržbu musí provést kvalifikovaný technik podle pokynů výrobce a v souladu s platnými místními bezpečnostními předpisy.

Používejte pouze originální náhradní díly. Neopravujte ani nevyměňujte žádnou část spotřebiče, pokud to není výslovně uvedeno v návodu k použití.

⚠ VAROVÁNÍ Pokud nebudete přesně dodržovat pokyny uvedené v této příručce, může dojít k požáru nebo výbuchu, které mohou způsobit poškození majetku nebo poranění.

- V blízkosti tohoto spotřebiče neskladujte ani nepoužívejte benzín nebo jiné hořlavé tekutiny a páry.

Co dělat, jestliže ucítíte plyn:

- V žádném případě se nepokoušejte rozsvítit žádné elektrické osvětlení.
- Nedotýkejte se žádného elektrického vypínače.

- Nepoužívejte v bytě žádný typ telefonu.
- Okamžitě od souseda zavolejte příslušného dodavatele plynu. Řiďte se pokyny dodavatele plynu.
- Jestliže se nemůžete k dodavateli plynu dovolat, zavolejte hasiče.
- Instalaci i servisní služby smí provádět pouze kvalifikovaný instalatér, servisní služba nebo dodavatel plynu.
- Varná deska se smí používat pouze v dobře větraných místnostech.
- Elektrické a plynové připojení musí odpovídat platným místním předpisům.
- Při instalaci varné desky použijte vícepólový spínač s minimální vzdáleností kontaktů 3 mm, který zajišťuje úplné odpojení.
- Uzemnění spotřebiče je podle zákona povinné.
- Napájecí kabel musí být dostatečně dlouhý, aby mohl spojit vestavěný spotřebič s elektrickým zdrojem.
- K připojení plynu používejte pouze ohebnou nebo pevnou kovovou hadici.
- V případě nutnosti je možné vyměnit napájecí kabel pouze za napájecí kabel se stejnými vlastnostmi, jaké měl původní kabel dodaný výrobcem (typ H05V2V2-F 90°C nebo H05RR-F). Tento postup musí provést kvalifikovaný elektrikář.
- Výrobce odmítá jakoukoli odpovědnost za zranění osob nebo zvířat, nebo poškození majetku vzniklé nedodržením těchto pokynů.
- Nepoužívejte rozdvojky ani prodlužovací šňůry.
- Chcete-li vytáhnout zástrčku ze síťové zásuvky, netahejte za napájecí kabel.
- Po provedení instalace nesmí být elektrické součásti pro uživatele volně přístupné.
- Nedotýkejte se spotřebiče vlhkými částmi těla a nepoužívejte ho, když jste naboso.
- Tato varná deska (třída 3) je určena výlučně pro vaření jídel v domácnosti. Nikdy nepoužívejte tento spotřebič jako topné zařízení k vytápění nebo ohřevu místnosti. Nedodržení tohoto upozornění může způsobit otravu oxidem uhelnatým a přehřátí varné desky.
- Výrobce odmítá jakoukoli odpovědnost za škody vzniklé nevhodným použitím nebo nesprávným nastavením ovladačů.
- Spotřebič a jeho přístupné části se během použití zahřejí na vysokou teplotu.

Nedotýkejte se topných článků. Děti mladší 8 let by se neměly ke spotřebiči přibližovat, pokud nejsou pod dohledem dospělé osoby. Tento spotřebič mohou používat děti od 8 let věku i osoby se sníženými fyzickými, senzorickými nebo psychickými schopnostmi či s nedostatečnými zkušenostmi a znalostmi, a to za předpokladu, že jim bylo vysvětleno, jak spotřebič bezpečně používat, a že chápou s tím spojená rizika. Spotřebič není hračka. Čištění ani běžnou údržbu nesmějí provádět děti bez dohledu dospělé osoby.

- Při používání plynového spotřebiče vzniká v místnosti teplo a vlhkost. Ověřte si, zda je místnost dobře větraná, nebo instalujte odsavač par s odtahem ven.
- Dbejte, aby se ke spotřebiči nepřibližovala domácí zvířata.
- Při delším provozu může být nutné větrat i jiným způsobem (otevřením okna nebo zvýšením výkonu odsavače par).
- Po použití zkontrolujte, zda jsou ovladače v poloze Vypnuto a zavřete hlavní ventil přívodu plynu nebo ventil plynové bomby.
- Přehřáté tuky a oleje se mohou snadno vznítit. Při pečení jídel s vysokým obsahem tuku, oleje nebo alkoholu (např. rum, koňak, víno) spotřebič pečlivě sledujte.
- Ponechání nádob s tukem nebo olejem na varné desce bez dozoru může být nebezpečné a může způsobit požár. Nikdy se nepokoušejte uhasit požár vodou; vypněte spotřebič a potom zakryjte plamen např. pokličkou nebo protipožární dekou. Nebezpečí požáru: na varném povrchu nic neskladujte.
- Obalový materiál uschovejte z dosahu dětí.
- Dříve než se pustíte do čištění, odpojte varnou desku od sítě a počkejte, až vychladne.

Tyto pokyny si uschovejte

Popis spotřebiče

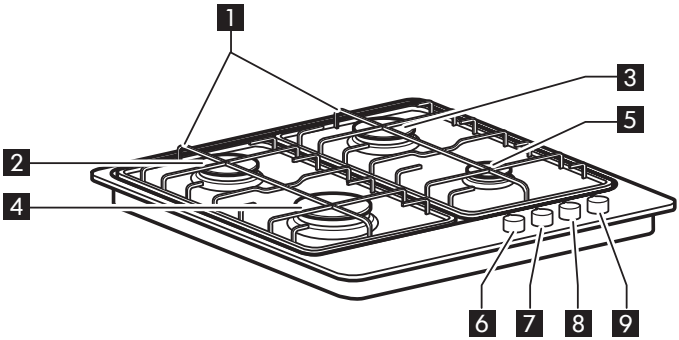

1 Snímatelné mřížky
2 Střední hořák
3 Střední hořák
4 Velký hořák
5 Malý hořák
6 Ovladač velkého hořáku
7 Ovladač středního hořáku
8 Ovladač středního hořáku
9 Ovladač malého hořáku

Symboly	
Černý puntík ●	Ventil zavřený
Velký symbol plamene a hvězdička	Maximální otevření/výkon a elektrické zapalování
Malý symbol plamene	Minimální otevření nebo snížený výkon

Denní použití

⚠ Plamen hořáku by neměl přesahovat okraj nádoby.

Důležité upozornění: Jestliže je varná deska zapnutá, může být celý její povrch horký.

- Chcete-li zapálit hořák, stiskněte příslušný ovladač a otočte jím směrem doleva na symbol velkého plamene.
- Přitisknutím ovladače k ovládacímu panelu hořák zapálíte.
- Po zapálení hořáku podržte ovladač stisknutý ještě asi 5 až 10 sekund, aby mohlo zařízení správně fungovat.

Pojistka, kterou je hořák vybaven, zablokuje únik plynu v případě náhodného zhasnutí (průvan, přerušená dodávka plynu, přetečení tekutin atd.).

- Ovladač se nesmí tisknout déle než 15 sekund. Jestliže po uplynutí této doby nezůstane hořák zapálený, počkejte nejméně jednu minutu, a teprve potom zapálení opakujte.

POZNÁMKA: Může se stát, že se hořák nepodaří zapálit v důsledku nepříznivých místních podmínek v dodávce plynu.
V takovém případě se doporučuje opakovat postup s ovladačem nastaveným na malý plamen.
Hořák může po uvolnění ovladače zhasnout. To znamená, že se bezpečnostní zařízení dostatečně nezahřálo. V tomto případě výše popsaný postup opakujte.

Užitečné rady a tipy

Tato varná deska je vybavena hořáky různých průměrů. K dosažení lepšího výkonu hořáků dodržujte následující pravidla:

- Používejte nádoby s průměrem dna stejným, jako je průměr varné zóny, nebo jen nepatrně větším (viz tabulka uvedená níže).
- Používejte pouze hrnce a pánve s rovným dnem.
- K vaření vždy zvolte správné množství vody a nádobu zakryjte.
- Dbejte na to, aby nádoby na mřížce nepřesahovaly okraj varné desky.

DŮLEŽITÉ UPOZORNĚNÍ: Nesprávným používáním mřížek můžete poškodit varnou desku: mřížky na varnou desku nepokládejte obráceně, ani je po varné desce neposunujte. Nedoporučujeme používat:

- Litinové plotýnky, mastkové kameny, keramické hrnce a pánve.
- Rozptylovače tepla jako kovové síťky apod.
- Dva hořáky současně pro jednu dlouhou nádobu (např. na rybu).

Hořák	**Ø nádoby**
velký	od 24 do 26 cm
střední	od 16 do 24 cm
malý	od 8 do 14 cm

PÉČE A ÚDRŽBA

⚠ Před jakoukoli údržbou spotřebič elektricky odpojte.

- Všechny smaltované a skleněné části čistěte teplou vodou a neutrálním roztokem.
- Jestliže na plochách z nerezové oceli byla příliš dlouho vápenatá voda nebo agresivní čisticí prostředky, mohou na nich zůstat skvrny. Rozlité tekutiny (voda, omáčka, káva, apod.) je vhodné setřít dříve, než zaschnou.
- Po použití povrch umyjte vodou s neutrálním čisticím prostředkem a vysušte je měkkým hadříkem nebo jelenicí. Připečené nečistoty odstraňte speciálními čisticími prostředky pro nerezové povrchy.

POZNÁMKA: Nerezové plochy čistěte pouze měkkým hadříkem nebo houbou.

- Nepoužívejte výrobky s drsnými částicemi, korozivní čisticí prostředky nebo prostředky na bázi chlóru a drátěnky.
- Nepoužívejte čisticí přístroje na páru.
- Nepoužívejte hořlavé přípravky.
- Na varné desce nenechávejte kyselé ani zásadité látky, jako ocet, hořčici, sůl, cukr nebo citronovou šťávu.

ČIŠTĚNÍ ČÁSTÍ VARNÉ DESKY

- Mřížky, kryty hořáků a hořáky můžete za účelem vyčištění demontovat.
- Vyčistěte je ručně teplou vodou a neabrazivním čisticím prostředkem, odstraňte všechny zbytky jídla a zkontrolujte, zda není žádný otvor hořáku zanesený.
- Opláchněte a osušte
- Hořáky a kryty hořáků opět správně nasaďte do příslušných umístění.
- Při usazování mřížek se přesvědčte, zda prostor stojanu nádoby odpovídá hořáku.
- Modely vybavené zástrčkami pro elektrické zapalování a bezpečnostním zařízením vyžadují důkladné čištění zástrčky, které zajistí jejich správnou funkčnost.
  Tyto součásti často kontrolujte a podle potřeby je vyčistěte vlhkým hadříkem. Připečené jídlo odstraňte párátkem nebo jehlou.

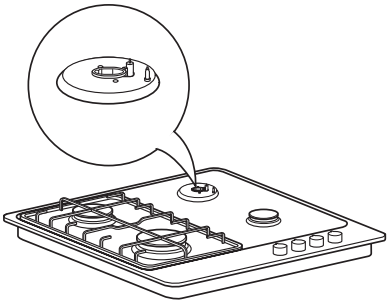

POZNÁMKA: Jsou-li hořáky vyjmuté, nepoužívejte elektrické zapalovací zařízení, mohlo by se poškodit.

Co dělat, když ...

Problém	Možné příčiny	Řešení
Systém elektrického zapalování nefunguje.	Elektrické napájení je vypnuté.	Zkontrolujte, zda je zástrčka spotřebiče zasunutá do zásuvky a přívod napájení je zapnutý.
Hořák nejde zapálit.	Plynový kohout může být zavřený.	Zkontrolujte, zda je kohout otevřený.
Plynový kroužek hoří nerovnoměrně.	Koruna hořáku je zanesená zbytky jídel.	Vyčistěte korunu hořáku podle pokynů k čištění, aby v koruně hořáku nebyly žádné zbytky jídel.

Než zavoláte do servisu:

1. Přečtěte si část „Řešení problémů“, abyste zjistili, zda nemůžete problém vyřešit sami.
2. Varnou desku opět zapněte a sledujte, zda se porucha znovu objevila.
3. Jestliže porucha trvá, zavolejte do servisu.

Sdělte následující údaje:

- druh poruchy;
- model varné desky;
- servisní číslo (t.j. číslo uvedené za slovem SERVICE na typovém štítku pod varnou deskou a na záručním listu);

SERVICE 0000 000 00000

- vaši úplnou adresu;
- vaše telefonní číslo.

Jestliže je nutná oprava, obraťte se na autorizovaný servis uvedený na záručním listě.

V případě, že by zákrok nebo opravu provedl technik bez náležitého oprávnění, což by se nemělo stát, vždy žádejte potvrzení o provedené práci a trvejte na použití originálních náhradních dílů.

Nedodržení výše uvedených pokynů může mít za následek ohrožení bezpečnosti a kvality spotřebiče.

TABULKA TRYSEK

KATEGORIE II2H3B/P

Druh použitého plynu	Typ hořáku	Typ trysky	Jmenovitý tepelný průtok kW	Jmenovitá spotřeba	Jmenovitý tepelný výkon kW	Tlak plynu (mbar)		
						min.	jmen.	max.
ZEMNÍ PLYN (Metan) **G20**	velký střední malý	115 Y 101 Z 72 X	3,00 2,00 1,00	286 l/h 190 l/h 95 l/h	0,60 0,35 0,30	17	20	25
ZKAPALNĚNÝ ROPNÝ PLYN (butan) **G30** (propan) **G31**	velký střední malý	85 69 50	3,00 2,00 1,00	218 g/h 145 g/h 73 g/h	0,60 0,35 0,30	20	30	35

Druh použitého plynu	Konfigurace modelu s 4 HOŘÁKY	Jmenovitý tepelný průtok (kW)	Celková jmenovitá spotřeba	Vzduch (m^3) potřebný pro spálení 1 m^3 plynu
G20 20 mbar	1 R - 2 SR 1 AUX	8,00	761 l/h	9,52
G30/G31 30 mbar	1 R - 2 SR 1 AUX	8,00	581 g/h	30,94

Elektrický příkon: 220–240 V ~ 50-60 Hz

Technické údaje

Rozměry	
Šířka (mm)	580
Výška (mm)	40
Délka (mm)	510
Napětí (V)	220–240

Technické údaje jsou uvedeny na typovém štítku umístěném na spodní straně spotřebiče.

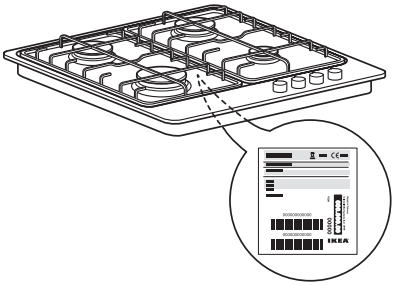

Instalace

Po vybalení varné desky se přesvědčte, že nebyla při dopravě poškozena. V případě problémů se obraťte se na svého prodejce nebo na nejbližší servisní středisko.

Technické informace pro montéra

- Tuto varnou desku můžete zapustit do pracovní desky silné 20 až 50 mm.
- Jestliže pod varnou deskou není trouba, je nutné vložit oddělovací panel, jehož povrch se musí minimálně rovnat otvoru v pracovní desce. Tento panel nesmí být v žádném případě umístěn méně než 20 mm od spodní strany varné desky.
- Před instalací se přesvědčte, zda:
- místní podmínky dodávky plynu (druh a tlak plynu) odpovídají nastavení varné desky, uvedenému na typovém štítku a v tabulce trysek;
- jsou vnější plochy nábytku nebo spotřebičů, které přiléhají k varné desce, tepelně odolné v souladu s místními předpisy;
- tento spotřebič není připojen k zařízení na odsávání výparů. Musí být instalován a připojen podle platných instalačních předpisů. Je třeba věnovat zvláštní pozornost příslušným požadavkům na odvětrávání.
- jsou spaliny odváděny ven zvláštními odsávači a/nebo elektrickými ventilátory umístěnými na zdi anebo okně

PŘIPOJENÍ PLYNU

⚠ Tento postup musí provést kvalifikovaný technik.

Systém přívodu plynu musí být v souladu s místními předpisy pro daný druh plynu.

- V odstavci „Platné místní předpisy“ najdete zvláštní předpisy platné v některých zemích ODKAZ NA MÍSTNÍ PŘEDPISY Pokud pro vaši zemi nejsou uvedeny žádné údaje, obraťte se na svého instalačního technika.
- Varnou desku připojte k plynovému potrubí nebo plynové lahvi pomocí

pevné měděné nebo ocelové trubky, jejíž fitinky odpovídají místním předpisům, nebo pomocí nerezové hadice s hladkým povrchem odpovídající místním předpisům. Maximální délka hadice je 2 přímé metry.

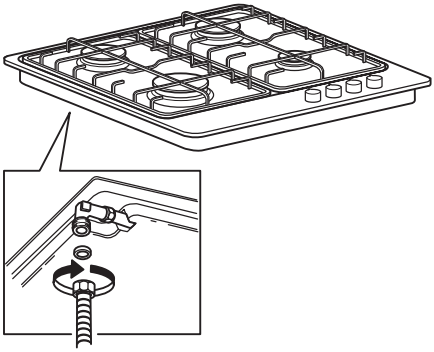

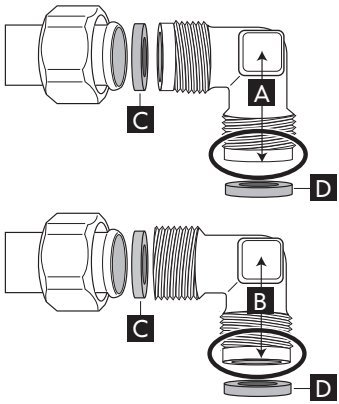

- Dodávaný kolenový spoj (A) nebo (B) připojte k hlavní přívodní trubce varné desky a mezi oba vložte podložku (C), která je také součástí dodávky, podle normy EN 549.
- Podložka (D), není součástí dodávky.

- **DŮLEŽITÉ UPOZORNĚNÍ:** Jestliže použijete hadici z nerezové oceli, musí být instalována tak, aby se nikde nedotýkala žádné pohyblivé části nábytku. Musí být umístěna v prostoru, ve kterém nejsou žádné překážky, a kde nic nebrání kontrole celé její délky.
- Po připojení k přívodu plynu zkontrolujte těsnost mýdlovou vodou. Vyzkoušejte stálost plamene tak, že hořáky zapálíte a otočíte ovladače z maximální polohy do minimální polohy .

Připojení k elektrické síti

VAROVÁNÍ
- Tento postup musí provést kvalifikovaný technik.
- Elektrická připojení musí odpovídat platným místním předpisům.
- Řádné uzemnění spotřebiče je ze zákona povinné.

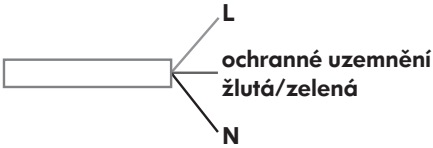

- Nepoužívejte prodlužovací kabel.
- **DŮLEŽITÉ UPOZORNĚNÍ:** Údaje o napětí a příkonu jsou uvedeny na typovém štítku.

Montáž

Povrch obvodu varné desky vyčistěte a nasaďte na něj přiložené těsnění podle obrázku. V pracovní desce vyřízněte otvor o rozměrech uvedených v návodu a desku do něj usaďte.

POZNÁMKA: Napájecí kabel musí být tak dlouhý, aby umožnil varnou desku z pracovní desky vytáhnout.

Varnou desku zajistěte přiloženými držáky. Držáky umístěte do vyvrtaných otvorů označených šipkami a upevněte je příslušnými šrouby podle tloušťky pracovní desky.

Zkontrolujte, zda je elektrická zásuvka v blízkosti spotřebiče. Jestliže není napájecí kabel u spotřebiče dostatečně dlouhý, budete ho muset vyměnit za jiný se stejnými vlastnosti a správnou délkou.

Seřízení pro různé druhy plynu

⚠ VAROVÁNÍ

- Tento postup musí provést kvalifikovaný technik.

Pokud bude varná deska fungovat na jiný druh plynu, než je uvedený na typovém štítku a informační nálepce na horní části desky, vyměňte trysky.
Odstraňte informační nálepku a uschovejte ji spolu s návodem.
Používejte regulátory tlaku vhodné pro tlak plynu uvedený v návodu.

- Plynové trysky smí vyměňovat pouze pracovník servisu nebo jiný kvalifikovaný technik.
- Trysky, které se nedodávají spolu se spotřebičem, je nutné objednat v servisu.
- Seřiďte minimální nastavení ventilů.

POZNÁMKA: Jestliže používáte zkapalněný ropný plyn (G30/G31), je nutné co nejvíce utáhnout šroub minimálního nastavení plynu.
DŮLEŽITÉ UPOZORNĚNÍ: Pokud jdou ovladače hořáků otáčet jen ztuha, obraťte se prosím na náš servis; možná bude nutné vyměnit ventil hořáku.

Výměna trysek (viz část „Tabulka trysek“)

- Sejměte mřížky (A).
- Vytáhněte hořáky (B).
- Pomocí nástrčného klíče vhodné velikosti vyšroubujte trysku (C), kterou chcete vyměnit.
- Trysku vyměňte za jinou, vhodnou pro nový druh plynu.
- Trysku zamontujte do (D).

Před instalací varné desky nezapomeňte připevnit nový štítek s kalibrací plynu, který byl přiložen k tryskám, a to tak, aby zakryl původní kalibraci plynu.

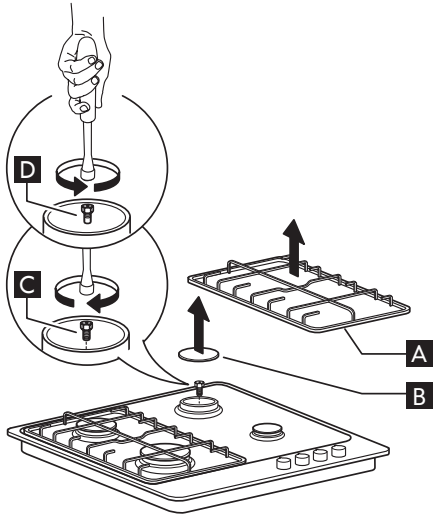

Seřízení minimálního nastavení ventilů

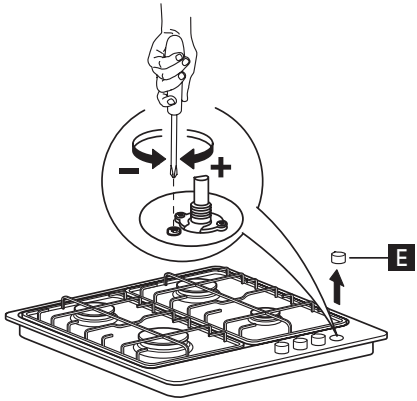

Při správném seřízení minimálního nastavení je nutné odstranit ovladač a postupovat následujícím způsobem:

- utáhnout šroub, chcete-li výšku plamene snížit (-);
- uvolnit šroub, chcete-li výšku plamene zvýšit (+).

Seřízení provádějte s ventilem v poloze minimálního nastavení plynu (malý plamen).

- Primární vzduch hořáků není třeba seřizovat.
- Nyní vyzkoušejte stálost plamene tak, že hořáky zapálíte a otočíte ovladače z maximální polohy do minimální polohy .

Seřízený ventil znovu zapečeťte pečetním voskem nebo podobným materiálem.

SK CZ RU BG
RO RS HR LT

ODKAZ NA MÍSTNÍ PŘEDPISY

Ověřte si, zda instalaci a plynové připojení k síti provedl kvalifikovaný technik podle pokynů výrobce a v souladu s místními bezpečnostními předpisy.

VÝMĚNA OVLADAČŮ

⚠ Spotřebič musí být vypnutý!
Všechny ovladače musí být v zavřené poloze.

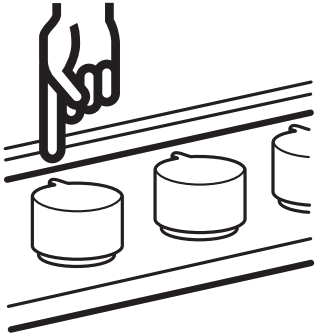

Všechny ovladače varné desky sejměte tahem nahoru a uložte společně na jednom místě.

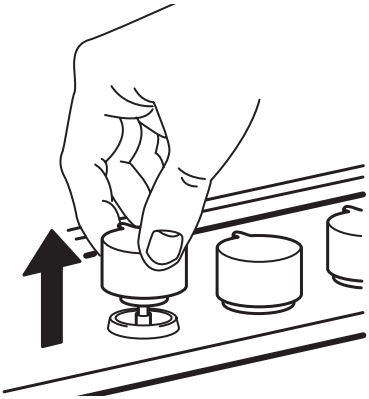

Vezměte soupravu nových ovladačů, která se nachází v horní části balení, a ovladače vyjměte z plastového sáčku.

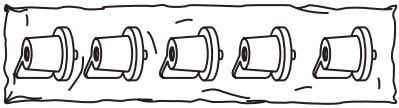

Každý ovladač nasuňte na hřídelku ventilu až na doraz (přitom může dojít k aktivaci elektrického zapalovače).

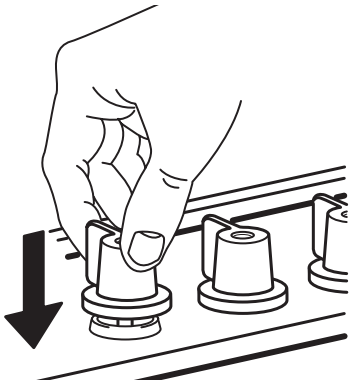

Ujistěte se, že jsou všechny ovladače ve správné poloze.

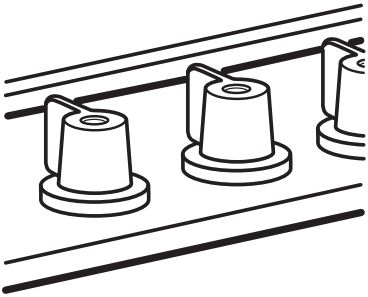

Správnou instalaci ověřte zapálením každého hořáku jednotlivě.

Ekologické informace

Obal

- Obal je ze 100% recyklovatelného materiálu a je označen recyklačním symbolem (♲).

Spotřebiče

Tento spotřebič je označen v souladu s evropskou směrnicí 2002/96/ES o likvidaci elektrického a elektronického zařízení (WEEE). Zajištěním správné likvidace tohoto výrobku pomůžete zabránit případným negativním dopadům na životní prostředí a lidské zdraví.

Symbol ▬ na spotřebiči nebo přiložených dokumentech udává, že tento spotřebič nepatří do domácího odpadu, ale je nutné ho odvézt do příslušného sběrného místa pro recyklaci elektrických a elektronických zařízení. Při jeho likvidaci se řiďte místními předpisy pro odstraňování odpadu. Podrobnější informace o zpracování, rekuperaci a recyklaci tohoto výrobku zjistíte u příslušného místního úřadu, podniku pro likvidaci domovního odpadu nebo v obchodě, kde jste výrobek zakoupili.

Prohlášení o souladu s předpisy CE

- Tento spotřebič byl navržen, vyroben a dodán na trh v souladu s:
  - bezpečnostními požadavky směrnice „Plyn“ 2009/142/ES;
  - bezpečnostními požadavky směrnice EHS „Nízké napětí“ 2006/95/ES (nahrazující směrnici 73/23/EHS a její další znění).
  - s požadavky na ochranu podle směrnice „EMC“ 2004/108/EHS
  - TENTO SPOTŘEBIČ SPLŇUJE POŽADAVKY NA EKODESIGN STANOVENÉ NAŘÍZENÍM EVROPSKÉ KOMISE Č. 66/2014, V SOULADU S EVROPSKOU NORMOU EN 30-2-1.
- Tato varná deska může být ve styku s potravinami a odpovídá směrnici 1935/2004/EHS.
- Tato varná deska (třída 3) je určena výhradně k přípravě jídel. Jakýkoli jiný způsob použití (např. vyhřívání místnosti) je nevhodný a nebezpečný.

ZÁRUKA IKEA

Jak dlouho záruka IKEA platí?
Tato záruka platí po dobu pěti (5) let od data nákupu spotřebiče v IKEA s vyjímkou spotřebičů zn. LAGAN, které mají záruku pouze dva (2 roky). Jako doklad o koupi se doporučuje originální účtenka. Jestliže se v době záruky provádí nějaká oprava, tato činnost neprodlužuje záruční dobu na spotřebič.

Na jaké spotřebiče se pětiletá (5) IKEA záruka nevztahuje?
Na řadu spotřebičů s názvem LAGAN a všechny spotřebiče zakoupené v IKEA do 1. srpna 2007.

Kdo provádí servisní službu?
Autorizovaný poskytovatel servisu IKEA zajišťuje servisní službu prostřednictvím své vlastní sítě.

Na co se záruka vztahuje?
Záruka se vztahuje na závady spotřebiče, které byly způsobené vadnou konstrukcí nebo vadným materiálem, a ke kterým došlo po zakoupení v IKEA. Tato záruka se vztahuje pouze na domácí používání. Výjimky jsou uvedené v části “Na co se nevztahuje záruka?”. Během záruční doby se záruka vztahuje na náklady k odstranění závady, např. opravu, díly, práci a cestu pracovníka za předpokladu,že je tento spotřebič dostupný pro opravu bez zvláštních nákladů. Za těchto podmínek se uplatňují směrnice EU (č. 99/44/ES) a příslušné místní předpisy. Vyměněné díly se stávají majetkem IKEA.

Jak bude IKEA při odstranění závady postupovat?
Určený poskytovatel servisu IKEA prozkoumá výrobek a dle svého vlastního uvážení rozhodne, zda se na něj vztahuje tato záruka. Jestliže rozhodne, že záruka platí, poskytovatel servisu IKEA nebo jeho autorizovaný servisní partner prostřednictvím svých vlastních servisních provozů dle vlastního uvážení buď vadný výrobek opraví, nebo ho vymění za stejný nebo srovnatelný výrobek.

Na co se nevztahuje záruka?
- Na normální opotřebení a odření.
- Na poškození způsobené úmyslně nebo nedbalostí, nedodržením návodu k použití, nesprávnou instalací nebo připojením k nesprávnému napětí, poškození způsobené chemickou nebo elektrochemickou reakcí, rzí, korozí nebo vodou včetně, ale nikoli výhradně omezené na nadměrné množství vápence v přiváděné vodě, poškození způsobené abnormálními podmínkami okolního prostředí.
- Na spotřební materiál včetně baterií a žárovek.
- Na nefunkční a ozdobné části, který nemají vliv na normální používání spotřebiče včetně jakéhokoli poškrábání a možných rozdílů v barvě.
- Na náhodné poškození způsobené cizími předměty nebo látkami a čištěním nebo uvolněním filtrů, vypouštěcích systémů nebo zásuvek na čisticí prostředek.
- Na poškození následujících dílů: keramického skla, příslušenství, košů na nádobí a příbory, přívodní a vypouštěcí trubky, těsnění, žárovky a kryty žárovek, filtry, ovladače, opláštění a jeho části. S výjimkou takových poškození, u kterých lze prokázat, že tato poškození byla způsobena výrobními vadami.
- Na případy, kdy technik při své návštěvě nenalezl žádnou závadu.
- Na opravy, které neprováděli naši k tomu určení poskytovatelé služeb a/nebo autorizovaní smluvní servisní partneři, nebo na opravy, při nichž nebyly použity originální náhradní díly.
- Na opravy způsobené instalací, která

není správná, nebo neodpovídá technickým údajům.
- Na použití spotřebiče mimo domácnost, tedy k profesionálnímu použití.
- Na poškození při dopravě. Jestliže zákazník dopravuje spotřebič sám do svého bytu nebo na jinou adresu, neodpovídá společnost IKEA za žádné poškození, ke kterému mohlo při dopravě dojít. Pokud ale dopravovala spotřebič na uvedenou adresu zákazníka společnost IKEA, pak je případné poškození při dopravě kryto touto zárukou IKEA
- Na náklady na provedení první instalace spotřebiče IKEA.
  Jestliže ale poskytovatel služeb IKEA nebo jeho autorizovaný servisní partner opraví nebo vymění spotřebič v rámci této záruky, poskytovatel služeb IKEA nebo jeho autorizovaný servisní partner opravený spotřebič nebo nový spotřebič znovu nainstalují, pokud to bude nutné.

Tato omezení se nevztahují na práce prováděné bez zjištění závady, které provedl náš vyškolený technik s použitím našich originálních dílů za účelem přizpůsobení spotřebiče technickým bezpečnostním požadavkům v jiné zemi EU.

Uplatnění zákonů dané země
Záruka IKEA poskytuje zvláštní zákoná práva, která zahrnují nebo přesahují všechny místní zákonné požadavky.
Tyto podmínky však žádným způsobem neomezují práva spotřebitele popsaná v místní legislativě.

Rozsah platnosti
Pro spotřebiče, které jsou zakoupeny v jedné zemi EU a převezeny do jiné země EU, budou servisní služby prováděny v rámci záručních podmínek obvyklých v nové zemi. Povinnost provést servisní službu v rámci záruky existuje jen tehdy, pokud je spotřebič instalován a je ve shodě s:
- technickými požadavky platnými vzemi, ve které byl záruční požadavek vznesen;
- pokyny k instalaci a bezpečnostními informacemi v uživatelské příručce.

Vyhrazený POPRODEJNÍ SERVIS pro spotřebiče IKEA
Obraťte se prosím na určené autorizované servisní centrum v případě:
- požadavku na servis v rámci této záruky;
- dotazu týkajícího se vysvětlení instalace spotřebiče IKEA do určeného kuchyňského nábytku IKEA;
- dotazu týkajícího se vysvětlení funkce spotřebičů IKEA

Abychom vám mohli poskytnout co nejlepší pomoc, prosíme čtěte pozorně instalační návod a/nebo návod k použití předtím, než nás kontaktujete.

Kde nás najdete, když potřebujete servisní službu

Úplný seznam určených autorizovaných servisních center a příslušná telefonní čísla v jednotlivých zemích najdete na poslední straně tohoto manuálu.

Abychom Vám mohli poskytnout co nejrychlejší asistenci, doporučujeme využít telefonický kontakt uvedený v tomto manuálu a vždy nahlásit produktový kód IKEA (8místný kód) a 12místné servisní číslo, které najdete na typovém štítku spotřebiče.

USCHOVEJTE SI DOKLAD O ZAPLACENÍ !
Je to Váš doklad o koupi a je nutný k uplatnění záruky. Na dokladu o zaplacení je také uveden název a produktový kód IKEA (8místný kód) každého zakoupeného spotřebiče.

Potřebujete další informace?
Pro odpověď na Vaše další otázky, které nesouvisí se záručním servisem prosíme kontaktujte IKEA kontaktní centrum. Předtím, než nás kontaktujete, doporučujeme pozorně přečíst dokumentaci doručenou společně s výrobkem.

Содержание

Информация о безопасности	**38**
Описание прибора	**41**
Ежедневная эксплуатация	**42**
Полезные советы и рекомендации	**42**
Техобслуживание и уход	**43**
Если прибор не работает	**44**
Таблица инжекторов	**45**
Технические данные	**46**
Установка	**46**
Экологические аспекты	**51**
ГАРАНТИЯ IKEA	**52**

Информация о безопасности

Обеспечение вашей личной безопасности и безопасности других людей имеет очень большое значение. В данном руководстве и на самом приборе содержатся важные указания в отношении правил техники безопасности. Необходимо ознакомиться с ними и неизменно соблюдать их в дальнейшем.

⚠ Символ опасности, указывающий на наличие возможного риска для пользователя прибора и других людей. Все сообщения, относящиеся к вопросам соблюдения безопасности, сопровождаются этим символом, а также следующими словами:

⚠ ОПАСНО Указание на ситуацию, представляющую опасность; если эта опасность не будет устранена, то она приведет к тяжелым травмам.

⚠ ПРЕДУПРЕЖДЕНИЕ Указание на ситуацию, представляющую опасность; если эта опасность не будет устранена, то она может стать причиной тяжелых травм.

Все сообщения, относящиеся к вопросам соблюдения техники безопасности, включают в себя следующую информацию: в чем заключается потенциальная опасность, как снизить риск травмы, что может случиться в случае несоблюдения указаний производителя.

Перед выполнением любой операции по установке прибора необходимо отключать его от сети.

⚠ Установка и техническое обслуживание должны выполняться только квалифицированным специалистом в соответствии с инструкциями производителя и действующими стандартами безопасности, относящимися к установке и эксплуатации газовых приборов.

Используйте только оригинальные запчасти. Пользователям запрещается самостоятельно ремонтировать или заменять любую из деталей прибора, за исключением случаев, конкретно оговоренных в Руководстве.

⚠ ВНИМАНИЕ! При несоблюдении указаний, приведенных в настоящем Руководстве, может произойти взрыв или пожар, который может привести к материальному ущербу или травмам.

- Запрещается хранить или использовать бензин и другие горючие жидкости, а также горючие пары вблизи от прибора.

Что делать при появлении запаха газа:
- Не пытайтесь включать какие-либо приборы.
- Не дотрагивайтесь ни до каких электрических выключателей.
- Не пользуйтесь телефоном в данном здании.
- Немедленно позвоните в службу газоснабжения с телефона, находящегося в соседнем доме. Выполните указания, полученные от специалистов службы газоснабжения.
- При невозможности дозвониться в службу газоснабжения, позвоните в пожарную службу.
- Установка прибора и его техобслуживание должны выполняться квалифицированным специалистом по монтажу, персоналом технической службы или персоналом службы газоснабжения.
- Прибор может использоваться только в хорошо вентилируемых помещениях.
- Подключения к электрической сети и к сети газоснабжения должны выполняться с соблюдением местных норм.
- При установке варочной панели необходимо предусмотреть многополюсный автоматический размыкатель с расстоянием между разомкнутыми контактами не менее 3 мм, необходимым для обеспечения полного отключения от сети.
- Заземление данного прибора является обязательным.
- Сетевой шнур должен иметь достаточную длину для того, чтобы подключить прибор к электрической сети после его встраивания в кухонную мебель.
- Для подсоединения к системе подачи газа необходимо использовать гибкий или жесткий металлический шланг.
- При необходимости замены сетевого шнура его следует заменять только сетевым шнуром с характеристиками, идентичными характеристикам оригинального шнура, поставленного изготовителем (типа H05V2V2-F 90°C или H05RR-F). Эта операция должна выполняться квалифицированным техническим специалистом.
- Изготовитель не несет никакой ответственности за травмы людей или животных или материальный ущерб, явившиеся результатом несоблюдения этих требований.
- Использование разветвителей-переходников и удлинителей не допускается.
- Не тяните за сетевой шнур, чтобы отсоединить прибор от розетки электропитания.
- После завершения установки электрические компоненты должны быть недоступны для пользователя.
- Не прикасайтесь к варочной панели влажными руками или другими частями тела и не пользуйтесь ею, будучи разутыми.
- Данная варочная панель (класс 3) предназначена исключительно для приготовления пищи в домашних условиях. Не используйте данный

прибор в качестве обогревателя помещения. В противном случае может произойти отравление угарным газом и перегрев варочной панели.
- Изготовитель не несет какой бы то ни было ответственности за ненадлежащее использование или неправильную настройку органов управления.
- Во время работы прибор и его доступные части сильно нагреваются. Будьте осторожны, чтобы случайно не коснуться зон нагрева. Детей младше 8 лет не следует подпускать к прибору; в противном случае за ними необходим постоянный присмотр. Данный прибор может использоваться детьми в возрасте от 8 лет и лицами с ограниченными физическими, сенсорными или умственными возможностями, а также с недостаточным опытом и знаниями под контролем или при условии проведения инструктажа по безопасному использованию прибора и понимания ими существующих опасностей. Не позволяйте детям играть с прибором. Не допускайте детей к чистке и уходу за прибором без присмотра.
- При использовании газовых приборов в помещении происходит повышение температуры и влажности. Поэтому необходимо следить за тем, чтобы помещение хорошо проветривалось, или же установить вытяжку с вытяжным воздуховодом.
- Не подпускайте к прибору домашних животных.
- В случае продолжительного использования может понадобиться дополнительная вентиляция (откройте окно или включите вытяжку на повышенную мощность).
- Закончив пользование варочной панелью, убедитесь, что ручки находятся в положении «Выкл», и закройте вентиль подачи газа от сети или вентиль на баллоне.
- Разогретые до высокой температуры жиры и масло могут легко воспламениться. Рекомендуется внимательно следить за приготовлением блюд с большим количеством жира, масла или спирта (например, рома, коньяка, вина).
- Оставление варочной панели без присмотра при приготовлении блюд на масле или жире опасно и может привести к возгоранию. НИ В КОЕМ СЛУЧАЕ не пытайтесь потушить огонь водой; вместо этого выключите прибор и накройте его крышкой или противопожарным одеялом, чтобы перекрыть доступ воздуха. Опасность возгорания: не храните предметы на рабочей поверхности варочной панели.
- Храните упаковочные материалы в недоступных для детей местах.
- Прежде чем чистить варочную панель, следует дождаться, чтобы она полностью остыла.

Сохраняйте данное руководство

Описание прибора

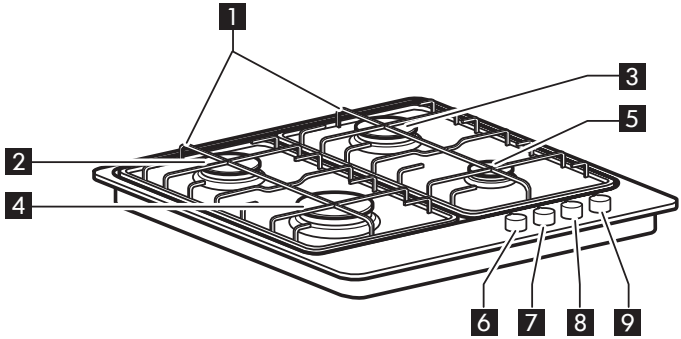

1 Съемные решетки для кухонной посуды
2 Средняя горелка
3 Средняя горелка
4 Сильная горелка
5 Вспомогательная горелка
6 Ручка управления быстрой горелки
7 Ручка управления средней горелки
8 Ручка управления средней горелки
9 Ручка управления вспомогательной горелки

Символы	
Заштрихованный кружок ●	Кран закрыт
Сильное пламя и звездочка	Кран открыт максимально/ максимальная подача газа и электрический поджиг
Слабое пламя	Кран минимально открыт/ ограниченная подача газа

Ежедневная эксплуатация

⚠ Не допускайте, чтобы пламя горелки выходило за края дна посуды.

Внимание! При пользовании варочной панелью вся ее поверхность сильно нагревается.

- Чтобы зажечь газ на одной из горелок, поворотом против часовой стрелки переведите соответствующую ручку в положение, соответствующее максимальному пламени.
- Чтобы зажечь газ на горелке, следует прижать ручку к панели управления.
- После того как горелка загорится, не отпускайте ручку еще 5-10 секунд для обеспечения правильного срабатывания предохранительного устройства.

Если пламя горелки внезапно гаснет (из-за сквозняка, прекращения подачи газа, пролившейся жидкости и т.д.), это предохранительное устройство немедленно прекращает подачу газа на горелку.

- Не следует нажимать на ручку более 15 секунд. Если по истечении этого времени горелка не зажглась, подождите не менее одной минуты, прежде чем повторять попытку зажечь ее.

ПРИМЕЧАНИЕ: Если какие-либо особенности подаваемого местного газа создают трудности при зажигании горелки, рекомендуется повторить операцию, установив ручку на значение, соответствующее малому пламени.
После отпускания нажатой ручки горелка может погаснуть. Это означает, что предохранительное устройство не успело достаточно нагреться. В этом случае еще раз повторите вышеописанные действия.

Полезные советы и рекомендации

Данная варочная панель имеет горелки различного диаметра. Для того чтобы результаты пользования горелками оказались более эффективными, придерживайтесь следующих правил:

- Пользуйтесь кастрюлями и сковородами, диаметр дна которых равен или немного превышает диаметр горелки (см. следующую далее таблицу).
- Пользуйтесь только кастрюлями и сковородами с ровным дном.
- Готовьте пищу в надлежащем количестве воды, не снимая при этом крышку.
- Следите, чтобы кастрюля не выступала за края варочной панели.

ВНИМАНИЕ! Неправильное использование решеток может привести к повреждению варочной панели: не устанавливайте решетки обратной стороной вверх и не сдвигайте их по варочной панели. Нельзя использовать:

- чугунные жаровни, плиты из сланцевого камня, керамические кастрюли и сковороды;
- рассекатели типа металлических решеток или иные;
- нельзя одновременно ставить на две горелки одну емкость (например, кастрюлю для варки рыбы).

Горелка	**Диаметр кастрюли**
Быстрая	от 24 до 26 см
Средняя	от 16 до 24 см
Вспомогательная	от 8 до 14 см

Техобслуживание и уход

⚠ Перед проведением любых операций по техническому обслуживанию прибора отключайте его от электрической сети.

- Все эмалированные и стеклянные детали следует промывать теплой водой с добавлением нейтрального моющего средства.
- После продолжительного контакта с водой, в которой содержится известь, или с едкими моющими средствами на поверхностях из нержавеющей стали могут остаться пятна. Все попадающие на варочную панель брызги (воды, соусов, кофе и т.д.) следует удалять до того, как они высохнут.
- Мойте варочную панель теплой водой с добавлением нейтрального моющего средства, затем протирайте ее мягкой тряпкой или замшей. Пригоревшие загрязнения удаляйте специальными средствами для чистки поверхностей из нержавеющей стали.

ПРИМЕЧАНИЕ: очищайте поверхности из нержавеющей стали только мягкой тряпкой или губкой.

- Не пользуйтесь абразивными и коррозионными средствами, чистящими средствами на основе хлора или металлическими мочалками для чистки сковород.
- Не пользуйтесь пароочистителями.
- Не пользуйтесь горючими веществами.
- Не оставляйте на варочной панели следов кислых или щелочных веществ, таких как уксус, горчица, соль, сахар, лимонный сок и т.п.

ЧИСТКА КОМПОНЕНТОВ ВАРОЧНОЙ ПАНЕЛИ

- Решетки, крышки горелок и сами горелки перед чисткой можно снять.
- Вымойте их вручную теплой водой с неабразивным моющим средством. При этом тщательно удалите все остатки пищи и убедитесь в том, что ни одно отверстие горелок не осталось засоренным.
- Промойте под проточной водой и тщательно высушите
- Правильно вставьте горелки и крышки горелок в соответствующие гнезда.
- При установке решеток на место проследите за тем, чтобы они были правильно выставлены относительно горелок.
- Для обеспечения нормальной работы варочных панелей, снабженных свечами электророзжига и предохранительными устройствами, требуется особая тщательность при очистке наконечников свечей. Следует часто проверять состояние этих деталей и, если нужно, прочищать их влажной тканью. Пригоревшие остатки пищи следует удалять с помощью зубочистки или иглы.

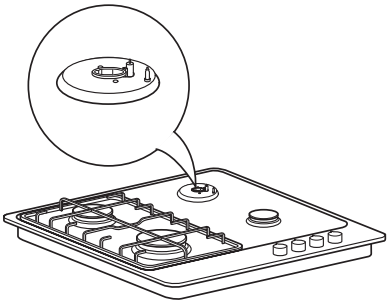

ПРИМЕЧАНИЕ: во избежание повреждения устройства электроподжига не пользуйтесь им, когда горелки извлечены из своих гнезд.

Если прибор не работает...

Неисправность	Возможная причина	Способ устранения
Устройство электроподжига не работает	Отсутствует электропитание	Проверьте, включен ли прибор в сеть и имеется ли напряжение в сети.
Горелка не зажигается	Возможно. закрыт вентиль подачи газа	Убедитесь, что вентиль открыт
Неравномерное горение газа по периметру горелки	Пламерассекатель может быть засорен остатками пищи	Прочистите пламерассекатель в соответствии с указаниями по чистке и удостоверьтесь в том, что он не засорен остатками пищи.

Перед тем как обращаться в сервисный центр:

1. Обратитесь к «Руководству по поиску и устранению неисправностей» и попробуйте устранить неисправность самостоятельно.
2. Включите варочную панель еще раз, чтобы проверить, восстановился ли нормальный режим работы.
3. Если неисправность не устранена, обратитесь в сервисный центр.

Сообщите следующие сведения:

- тип неисправности;
- модель варочной панели;
- сервисный номер (число, указанное после слова Service на находящейся с нижней стороны варочной панели паспортной табличке, а также в гарантийном талоне);

SERVICE 0000 000 00000

- Ваш полный адрес;
- ваш номер телефона.

Если необходим ремонт прибора, обращайтесь в авторизованный сервисный центр, указанный в гарантии. В маловероятном случае, когда какая-либо операция или ремонт выполняется не имеющим допуска специалистом, всегда требуйте сертификации выполненных работ и использования оригинальных запчастей.
Несоблюдение этих указаний может отрицательно сказаться на безопасности и качестве работы прибора.

Таблица инжекторов

Категория II2H3B/P

Тип используемого газа	Тип горелки	Маркировка инжекторов	Номинальная тепловая мощность, кВт	Номинальный расход	Пониженная тепловая мощность, кВт	Давление газа (мбар)		
						мин.	номин.	макс.
ПРИРОДНЫЙ ГАЗ (метан) **G20**	Быстрая Средняя Вспомогательная	115 Y 101 Z 72 X	3,00 2,00 1,00	286 л/ч 190 л/ч 95 л/ч	0,60 0,35 0,30	17	20	25
СЖИЖЕННЫЙ НЕФТЯНОЙ ГАЗ (бутан) G30 (пропан) G31	Быстрая Средняя Вспомогательная	85 69 50	3,00 2,00 1,00	218 г/ч 145 г/ч 73 г/ч	0,60 0,35 0,30	20	30	35

Тип используемого газа	Конфигурация модели 4 ГОРЕЛОК	Номинальная тепловая мощность, кВт	Общий номинальный расход газа	Объем воздуха ($м^3$), необходимого для сгорания 1 $м^3$ газа
G20 20 мбар	1 R - 2 SR 1 AUX	8,00	761 л/ч	9,52
G30/G31 30 мбар	1 R - 2 SR 1 AUX	8,00	581 г/ч	30,94

Электропитание: 220 - 240 В ~ 50-60 Гц

Технические данные

Тип продукта: Поверхность варочная газовая

Габариты	
Ширина, мм	580
Высота, мм	40
Длина, мм	510
Напряжение, В	220 - 240
Класс защиты	I

Технические данные указаны на паспортной табличке, находящейся с нижней стороны варочной панели.
Дата производства продукта указана в серийном номере (serial number), где третья и четвертая цифры номера соответствуют последним двум цифрам года выпуска, а пятая и шестая цифры – порядковому номеру недели. Например, серийный номер 001509012345 означает, что продукт изготовлен на девятой неделе 2015

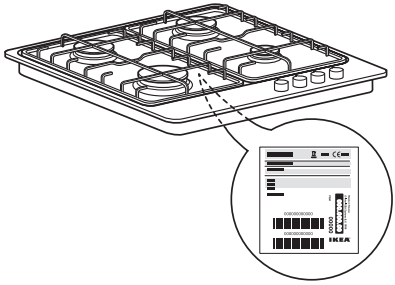

Установка

После распаковки варочной панели проверьте, не была ли она повреждена во время транспортировки. В случае каких-либо проблем обращайтесь к дилеру или в ближайший сервисный центр.

Техническая информация для персонала, выполняющего установку

- Это изделие может встраиваться в столешницу толщиной от 20 до 50 мм.
- Если под варочной панелью нет духовки, установите разделительную перегородку, размер которой должен примерно соответствовать размеру проема в столешнице. Расстояние от этой перегородки до нижней поверхности варочной панели должно составлять не менее 20 мм.
- Прежде чем начать установку, убедитесь в соблюдении следующих условий:
- параметры местной системы подачи газа (тип и давление газа) соответствуют настройкам варочной панели (см. табличку технических данных и табл. «Инжекторы»);
- наружные поверхности мебели или приборов, находящихся в непосредственной близости от варочной панели, должны быть термостойкими в соответствии с требованиями местных норм;
- Данный прибор не подключен к устройству отвода дыма. Такое устройство должно быть установлено в соответствии с действующими требованиями к установке оборудования. Необходимо при этом обратить особое внимание на соблюдение соответствующих требований к вентиляции помещения.
- Продукты сгорания удаляются наружу с помощью вытяжки или вентилятора, установленных на стене или в окне.

Подключение к системе подачи газа

⚠ Эта операция должна выполняться квалифицированным техническим специалистом.

Система подачи газа должна удовлетворять местным нормативам.

- Соответствующие требования, действующие в некоторых странах, приведены а параграфе «Национальные нормативы». Если информация

по вашей стране отсутствует, обратитесь за разъяснениями к квалифицированному специалисту.

- Подсоединение варочной панели к трубе системы газоснабжения или к баллону с газом должно выполняться с использованием жесткой медной или стальной трубы с фитингами, соответствующими местным нормам, или же с использованием шланга со сплошной поверхностью из нержавеющей стали, соответствующего местным нормам. Максимальная длина шланга составляет 2 м.

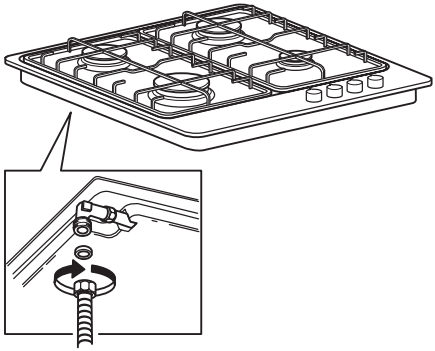

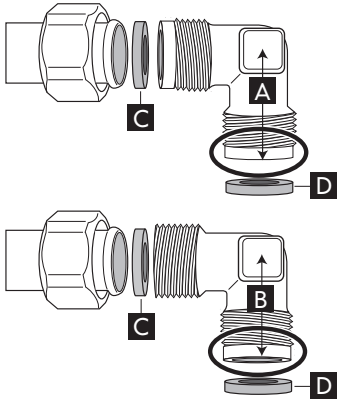

- Подсоедините входящее в комплект поставки колено (A) или (B) ко входному патрубку варочной панели, установив входящую в комплект поставки шайбу (C) в соответствии со стандартом EN 549.
- Шайба (D) в комплект поставки не входит.
- **ВНИМАНИЕ!** В случае использования шланга из нержавеющей стали он должен монтироваться так, чтобы не касаться никаких подвижных частей кухонной мебели. Шланг должен прокладываться в месте, в котором отсутствуют какие-либо препятствия, и быть доступным для осмотра по всей своей длине.
- После подключения к системе подачи газа проверьте отсутствие утечек газа, пользуясь мыльным раствором. После этого выполните розжиг горелок и для проверки стабильности пламени переведите ручки из максимального положения в минимальное .

Подключение к электрической сети

ПРЕДУПРЕЖДЕНИЕ

- Эта операция должна выполняться квалифицированным техническим специалистом.
- Подключение к электрической сети должно выполняться с соблюдением местных норм.
- Заземление прибора согласно действующим нормам является обязательным.

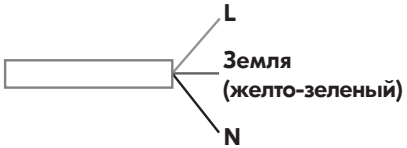

- Запрещается пользоваться удлинителями.
- **ВНИМАНИЕ!** Данные по напряжению и потребляемой мощности указаны на паспортной табличке.

Сборка

Очистите поверхность варочной панели по всему периметру и проложите вдоль него входящую в комплект поставки прокладку. Установите варочную панель в выемку в столешнице, вырезанную по размерам, указанным в Руководстве.

ПРИМЕЧАНИЕ: Электрический кабель питания должен иметь длину, достаточную для того, чтобы его вынуть сверху.

Для крепления варочной панели используйте скобы, входящие в комплект поставки. Вставьте скобы

в соответствующие отверстия (они обозначены стрелкой) и закрепите их винтами в соответствии с толщиной столешницы.
Убедитесь, что электрическая розетка находится рядом с местом установки прибора. Если кабель электропитания, поставленный вместе с варочной панелью, имеет недостаточную длину, вам необходимо заменить его более длинным кабелем, имеющим аналогичные характеристики.

Переоборудование на различные типы газа

⚠ ПРЕДУПРЕЖДЕНИЕ

- Эта операция должна выполняться квалифицированным техническим специалистом.

Если предполагается эксплуатировать прибор на газе, тип которого отличается от типа газа, указанного на паспортной табличке и этикетке, приклеенной сверху варочной панели, то необходимо заменить инжекторы.
Снимите этикетку с данными и храните ее вместе с Руководством по эксплуатации.
Используйте регуляторы давления, пригодные для значений давления газа, указанных в Руководстве.

- Замену газовых инжекторов должен выполнять сотрудник сервисного центра или квалифицированный специалист.
- Инжекторы, не входящие в комплект поставки, необходимо заказать в сервисном центре.
- Отрегулируйте положение кранов, соответствующее минимальной подаче газа.

ПРИМЕЧАНИЕ: При использовании сжиженного нефтяного газа (G30/G31), винт, регулирующий минимальную подачу газа, должен быть затянут до упора.
ВНИМАНИЕ! Если поворот ручек горелок требует усилий, обратитесь в сервисный центр для замены неисправного крана горелки.

Замена инжекторов (см. параграф «Таблица инжекторов»)

- Снимите решетки (A).
- Выньте горелки (B).
- Пользуясь торцевым гаечным ключом нужного размера, открутите инжектор (C), подлежащий замене.
- Замените ее инжектором, пригодным для нового типа газа.
- Установите новый инжектор в гнездо (D).

Прежде чем устанавливать варочную панель, не забудьте прикрепить прилагаемую к инжекторам табличку с данными, касающимися нового типа газа, таким образом, чтобы она закрыла собой табличку, относящуюся к предыдущему типу газа.

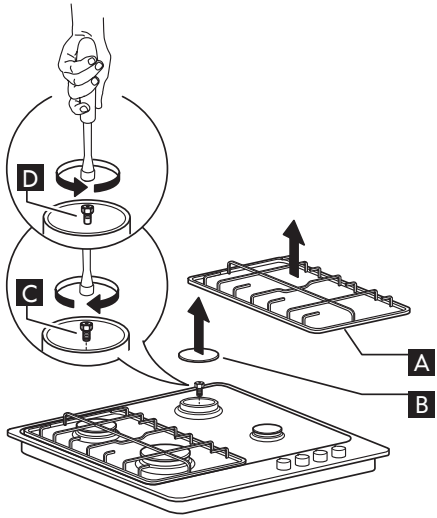

Регулировка положения кранов, соответствующего минимальной подаче газа

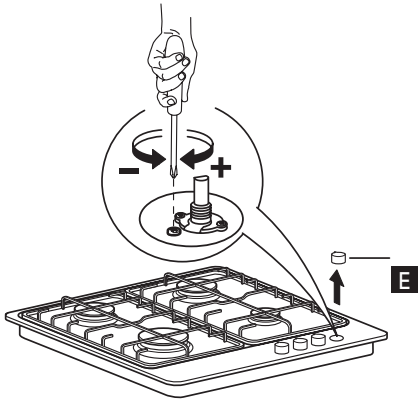

Для того чтобы правильно отрегулировать минимальное пламя, снимите ручку крана (E) и выполните следующие действия:

- затяните винт для уменьшения высоты пламени (-);
- ослабьте винт для увеличения высоты пламени (+).

Такая регулировка должна выполняться, когда кран находится в положении, соответствующем минимальной подаче газа (малое пламя).

- Регулировка подачи первичного воздуха на горелки не требуется.
- После этого выполните розжиг горелок и переведите ручки из максимального положения в минимальное для проверки стабильности пламени.

Закончив регулировку, поставьте новую пломбу, пользуясь сургучом или аналогичным материалом.

SK CZ RU BG
RO RS HR LT

НАЦИОНАЛЬНЫЕ НОРМЫ

Проследите за тем, чтобы прибор был установлен и подключен к электрической сети/сети газоснабжения квалифицированным техническим специалистом в соответствии с инструкциями изготовителя и действующими местными правилами техники безопасности.

ЗАМЕНА РУЧЕК

⚠ Отключите варочную панель! Все ручки должны находится в закрытом положении.

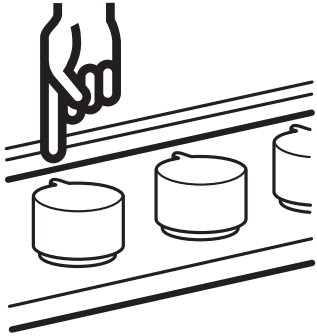

Снимите ручки, потянув их вверх, и поместите их в месте в одном место после снятия.

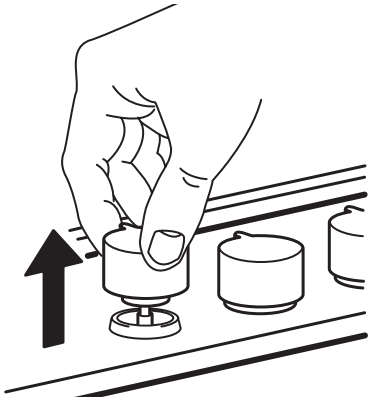

Возьмите комплект новых ручек, находящийся в верхней части упаковки, извлеките новые ручки из пластикового пакета.

Наденьте ручки на штифты до упора (может происходить розжиг).

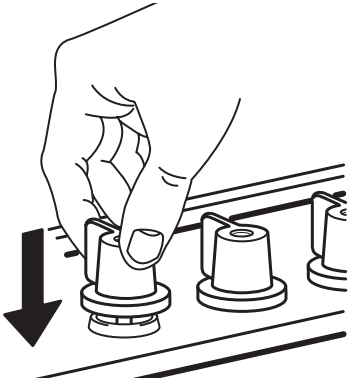

Убедитесь в том, что все ручки находятся в правильном положении.

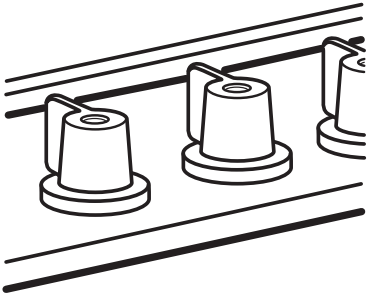

Проверьте правильность установки, включая каждую горелку по отдельности.

Экологические аспекты

Упаковка

- Упаковочный материал может быть подвергнут 100%-ной вторичной переработке, о чем свидетельствует соответствующий символ (♲).

Прибор

Данный прибор имеет маркировку в соответствии с требованиями Европейской Директивы 2002/96/EC по утилизации электрического и электронного оборудования (WEEE). Обеспечивая надлежащую утилизацию изделия, потребитель способствует предотвращению возможного негативного воздействия на окружающую среду и здоровье людей.

Символ ▬ на приборе или в сопроводительной документации указывает на то, что при утилизации данного изделия к нему нельзя относиться как к обычным бытовым отходам; оно подлежит сдаче в пункт приемки вышедших из употребления электрических и электронных приборов. Сдача на слом должна производиться в соответствии с местными правилами утилизации отходов. За более подробной информацией о правилах обращения с такими изделиями, их утилизации и переработке обращайтесь в местные органы власти, в службу по сбору бытовых отходов или в магазин, в котором вы приобрели изделие.

Заявление о соответствии CE

- Данная варочная панель разработана, изготовлена и реализуется в соответствии со следующими нормами:
  - правилами техники безопасности Директивы по газовым приборам 2009/142/EEC;
  - требованиями по технике безопасности Директивы по низковольтному оборудованию 2006/95/EC (заменяющей собой Директиву 73/23/EEC с последующими изменениями);
  - требованиями по защите Директивы по электромагнитной совместимости 2004/108/EEC;
  - ДАННОЕ УСТРОЙСТВО ОТВЕЧАЕТ ТРЕБОВАНИЯМ ЭКОДИЗАЙНА ЕВРОПЕЙСКИХ НОРМАТИВОВ № 66/2014, РАЗРАБОТАННЫХ НА ОСНОВЕ ЕВРОПЕЙСКОГО СТАНДАРТА EN 30-2-1.
- Настоящая варочная панель пригодна для контакта с пищевыми продуктами и соответствует требованиям Регламента (EC) 1935/2004.
  Настоящая варочная панель (относящаяся к классу 3) предназначена только для приготовления пищи. Любой другой способ использования (например, для отопления помещения) является недопустимым и потенциально опасным.

Транспортировка и хранение

Изделия должны перевозиться в оригинальной упаковке в горизонтальном положении. Во время транспортировки и хранения защищать изделия от атмосферного воздействия и механических повреждений. Изделия должны храниться в упакованном виде в отапливаемых помещениях при температуре от плюс 5 °C до плюс 40 °C.

Произведено для ИКЕА:

Вирлпул ЕМЕА С.п.А.
Виа Карло Пизакане 1
20016 Перо (Милан) - Италия

Завод:
Вирлпул ЕМЕА С.п.А.
Завод Мелано Марискио
Страда провинчале Арчевиезе, км 64.100
60044 Фабриано (Анкона) - Италия

Единственный импортер, уполномоченный изготовителем на территории Российской Федерации:
ООО "ИКЕА ТОРГ" фактический и юридические адреса
141400, московская область, г. Химки, микрорайон ИКЕА, корп. 1, тел. 4957059426

Сделано в Италии

ГАРАНТИЯ IKEA

Срок действия гарантии IKEA
Гарантийный срок на бытовую технику, которая продается под торговой маркой IKEA, составляет пять (5) лет. Исключение составляют товары серии LAGAN/ЛАГАН, на них Гарантия составляет два (2) года. Гарантия начинает действовать в день покупки. Пожалуйста, сохраняйте чек как подтверждение факта и даты покупки.

На какую бытовую технику не распространяется пятилетняя (5 лет) гарантия IKEA?
Данная гарантия не распространяется на бытовую технику LAGAN/ЛАГАН, а также технику, приобретенную в магазине IKEA до 1 августа 2007 года – на них распространяется двухлетняя гарантия (2 года).

Кем выполняется техобслуживание?
Техобслуживание выполняется сервисным центром, авторизованным компанией IKEA.

Что покрывает данная гарантия?
Данная гарантия покрывает неисправности изделия, обусловленные дефектами конструкции или материалов, проявившимися после его покупки в магазине IKEA. Данная гарантия относится только к случаям бытового использования изделия. Все исключения указаны в пункте «Что не покрывает данная гарантия?».
В рамках гарантии предусматривается возмещение затрат, связанных с устранением неисправностей, например затраты на ремонт, запасные части, выполнение работ и дорожные расходы – при условии, что доступ к технике в целях ремонта не затруднен и не вызывает существенных расходов. При данных условиях применимы нормы ЕС (№ 99/44/EG) и соответствующие местные правила и предписания. Замененные запчасти переходят в собственность компании IKEA.

Что IKEA делает, чтобы устранить неисправность?
Сервисная служба, уполномоченная компанией IKEA, изучит изделие и решит, покрывается ли случай данной гарантией. Если будет решено, что изделие попадает под действие гарантии, то сервисная служба IKEA или ее авторизованный партнер произведет либо ремонт неисправного

изделия, либо его замену таким же или аналогичным.

Что не покрывает данная гарантия?

- Естественный износ;
- Умышленные повреждения; повреждения вследствие небрежного обращения, обусловленные невнимательностью, несоблюдением инструкций по эксплуатации, неправильной установкой или подключением к электрической сети с напряжением, не соответствующим техническим требованиям прибора; повреждения, вызванные химическими или электрохимическими реакциями; повреждения, обусловленные ржавчиной, коррозией или воздействием воды, в том числе, но не ограничиваясь этим, повреждения, вызванные повышенной жесткостью воды, подаваемой в сети водоснабжения; повреждения, вызванные аномальными условиями окружающей среды;
- Расходные материалы и запчасти, в том числе батареи и лампочки;
- Повреждения нефункциональных и декоративных деталей, не влияющих на нормальную работу устройства, в том числе любые царапины или возможное различие в цвете.
- Случайные повреждения, вызванные присутствием инородных предметов и/или веществ, а также чисткой или устранением засоров в фильтрах, системах слива или дозаторах моющих средств.
- Повреждения следующих деталей: стеклокерамики, аксессуаров, корзин для посуды и столовых приборов, подающих и сливных труб, уплотнителей, ламп и плафонов для ламп, экранов, ручек, корпуса и частей корпуса (эти детали попадают под действие гарантии, только если сервисный центр представит заключение, что причиной повреждений был производственный брак).
- Случаев, если дефекты не были обнаружены специалистом во время визита.
- На ремонт, выполненный не уполномоченными обслуживающими организациями либо не авторезированными сервис партнерами, а так же с использованием неоригинальных запасных частей.
- На ремонт вследствие неправильной установки.
- На повреждения, возникшие при небытовом использовании товара.
- Повреждения, возникшие при перевозке товара. Если покупатель самостоятельно отвозит товар домой или по другому адресу, IKEA не несет ответственности за повреждения, возникшие при перевозке. Тем не менее, если услуга доставки была заказана покупателем в IKEA, все повреждения, возникшие при перевозке товара, несет IKEA (но не в рамках данной гарантии).
- Условия выполнения установки бытовой техники IKEA, за исключением случаев, когда необходимость установки вызвана ремонтом или заменой неисправных частей.
  При покупке бытовой техники в IKEA услуга первоначальной установки не включена в стоимость товара. Если уполномоченные IKEA обслуживающие организации или авторизированные сервис-партнеры осуществляют ремонт или замену бытового прибора в соответствии с условиями данной гарантии, уполномоченные обслуживающие организации или авторизированные сервис-партнеры обязуются при необходимости выполнить повторную установку отремонтированного бытового прибора или бытового прибора, заменяющего неисправный.

Данные ограничения не распространяются,

если установка была произведена квалифицированным специалистом, с использованием оригинальных запасных частей для адаптации бытовой техники к требованиям технической безопасности другой страны ЕС.

Применимость законодательства конкретной страны
Гарантия, предоставляемая IKEA, полностью покрывает или даже превышает все требования местного законодательства, которые могут отличаться в разных странах. Условия этой гарантии никоим образом не ограничивают права потребителя, устанавливаемые законодательством конкретной страны.

Зона действия
Если изделие было куплено в одной стране ЕС и перевезено в другую страну ЕС, гарантийное обслуживание будет производиться на условиях, действующих во второй стране. Обязательства по сервису в рамках гарантии выполняются только в случае, если изделие было установлено с соблюдением следующих требований: стране, где клиент обратился за гарантийным обслуживанием;

- технических требований, принятых в стране, где клиент обратился за гарантийным обслуживанием;
- правил техники безопасности, приведенных в инструкциях по сборке и в руководстве пользователя.

Авторизованный сервисный центр IKEA
Вы можете обращаться в авторизованный сервисный центр IKEA по следующим вопросам:

1. подача заявки на выполнение гарантийного ремонта;
2. Рекомендации и техническая консультация по установке техники, купленной в магазине IKEA, в кухонную мебель IKEA;
3. За разъяснением функций и правил эксплуатации техники, купленной в магазине IKEA.

Для получения оптимального результата просим вас тщательно изучить сопроводительные документы и инструкцию по эксплуатации перед обращением в сервисный центр.

Как связаться с нами, если вам нужна наша помощь

Пожалуйста, ознакомьтесь со списком авторизованных сервисных центров IKEA, который представлен на последней странице этой инструкции

Для ускорения обслуживания просим вас звонить по телефонам, указанным на последней странице данной гарантии. При этом просьба указывать 8-значный артикульный номер товара IKEA и 12-значный серийный номер изделия, приведенные на заводской этикетке.

ОБЯЗАТЕЛЬНО СОХРАНЯЙТЕ ЧЕК!
Чек является подтверждением покупки, его необходимо предъявлять при обращении за гарантийным обслуживанием. В чеке так же указаны название изделия и его артикульный номер (8-значный код изделия).

Нужна дополнительная помощь?
По всем дополнительным вопросам, не касающимся гарантийного обслуживания, обращайтесь в отдел обслуживания покупателей ближайшего магазина IKEA. Пожалуйста, тщательно изучите сопроводительные документы перед обращением.

Съдържание

Информация за безопасност	**55**
Описание на продукта	**58**
Всекидневна употреба	**59**
Полезни препоръки и съвети	**59**
Почистване и обслужване	**60**
Как да постъпите, ако	**61**
Таблица на дюзите	**62**
Технически данни	**63**
Инсталиране	**63**
Грижи за опазване на околната среда	**68**
ГАРАНЦИЯ НА IKEA	**69**

Информация за безопасност

Вашата безопасност и безопасността на другите хора е много важна.
Това ръководство и самият уред предоставят важни съобщения за безопасност, които трябва да бъдат прочетени и спазвани през цялото време.

⚠ Това е символ за безопасност, касаещ безопасната употреба, който предупреждава потребителите за потенциални рискове за самите тях и за другите.
Всички съобщения за безопасност следват символа за безопасност или някой от следните термини:

⚠ ОПАСНОСТ Показва опасна ситуация, която, ако не бъде избегната, ще причини тежко нараняване.

⚠ ПРЕДУПРЕЖДЕНИЕ Показва опасна ситуация, която, ако не бъде избегната, може да причини тежко нараняване.
Всички съобщения за безопасност Ви информират каква е потенциалната опасност, как да намалите риска от нараняване и какво може да се случи, ако не се спазват инструкциите.

Уредът трябва да бъде изключен от електрическата мрежа преди извършване на каквито и да било работи по инсталирането.

⚠ Инсталирането и обслужването трябва да се извършва от квалифициран техник, в съответствие с инструкциите на производителя и действащите местни норми за безопасност, свързани с нормативната уредба за газ.
Използвайте само оригинални резервни части. Не поправяйте и не заменяйте части от уреда, ако това не е изрично посочено в ръководството на потребителя.

⚠ ПРЕДУПРЕЖДЕНИЕ Ако указанията в това ръководство не се спазват точно, може да възникне пожар или експлозия, които да причинят имуществени щети или нараняване.

- Не съхранявайте или не използвайте бензин или други запалими пари или течности в близост до този уред.

Как да постъпите, ако усетите миризма на газ:

- Не се опитвайте да запалвате никакъв уред.

- Не докосвайте никакъв електрически ключ.
- Не използвайте никакъв телефон в сградата.
- Незабавно позвънете на доставчика на газ от телефона на някой съсед. Следвайте указанията на доставчика на газ.
- Ако не можете да се свържете с Вашия доставчик на газ, позвънете на противопожарната служба.
- Инсталирането и обслужването трябва да се извършват от квалифициран техник-инсталатор, Сервиз за поддръжка или от доставчика на газ.
- Използвайте уреда само в добре проветрени помещения.
- Електрическите връзки и връзките за газ трябва да отговарят на местната нормативна уредба.
- Когато се инсталира плочата за готвене, трябва да се предвиди многополюсен прекъсвач на веригата с разстояние между контактите най-малко 3 мм, което осигурява пълно прекъсване на електрозахранването.
- Заземяването на уреда е задължително по закон.
- Захранващият кабел трябва да бъде достатъчно дълъг, за да позволява свързването на уред, вграден в шкаф, с контакт на мрежата
- Използвайте само гъвкави или твърди метални маркучи за газовите връзки.
- При необходимост, захранващият кабел трябва да се заменя само с такъв, чиито характеристики са идентични с тези на оригиналния кабел, предоставен от производителя (тип H05V2V2-F 90°C или H05RR-F). Тази операция трябва да се извърши от квалифициран електротехник.
- Производителят не носи никаква отговорност за нараняване на лица или животни или щети на имущество, предизвикани от неспазването на тези изисквания.
- Не използвайте разклонители или удължители.
- Не дърпайте захранващия кабел на уреда, за да го изключвате от електрическия контакт.
- След приключване на инсталирането, електрическите компоненти вече не трябва да са достъпни за потребителя.
- Избягвайте да докосвате уреда с мокра част на тялото и не го използвайте, когато сте с боси крака.
- Тази плоча за готвене (клас 3) е предназначена единствено за домашна употреба за приготвяне на храна. Не използвайте този уред като уред за отопление на помещения или за затопляне на стаята. Ако правите това, може да последва прегряване на плочата за готвене и отравяне с въглероден окис.

- Производителят не носи никаква отговорност за щети, предизвикани от неправилна употреба или от погрешно зададени команди за управление.
- Уредът и неговите достъпни части, могат да се нагорещят по време на употреба. Трябва да се внимава и да се избягва докосването на нагревателите. Деца, под 8-годишна възраст, трябва да се пазят далеч от уреда, ако не се наблюдават непрекъснато Уредът може да се използва от деца на възраст 8 години и по-големи, както и от лица с ограничени физически, сетивни или умствени възможности или с недостатъчен опит и познания, ако са под надзор или са им дадени инструкции за безопасна употреба на уреда и разбират свързаните с това рискове. Децата не трябва да си играят с уреда. Операциите за почистване и поддръжка не трябва да се извършват от деца, оставени без наблюдение.
- Използването на газови уреди предизвиква отделяне на топлина и влага в помещението. Уверете се, че стаята е добре вентилирана или монтирайте аспиратор с изпускателна тръба.
- Домашните животни трябва да се държат далеч от уреда.
- В случай на продължителна употреба, може да е необходима допълнителна вентилация (чрез отваряне на прозореца или увеличаване на скоростта на аспиратора).
- След употреба се уверете, че ключовете са в изключено положение и затворете главния кран за подаване на газ или вентила на газовата бутилка.
- Прегрети мазнини и олио могат лесно да се възпламенят. Винаги бъдете бдителни, когато готвите храни богати на мазнини, олио или алкохол (напр. ром, коняк, вино).
- Готвене на плочата на храни с използване на мазнина или олио без наблюдение може да се окаже опасно и да доведе до пожар. НИКОГА не гасете пожара с вода; изключете уреда и след това покрийте пламъка, например с капак или противопожарно покривало. Опасност от пожар: не съхранявайте предмети по повърхностите предназначени за готвене.
- Съхранявайте опаковъчния материал далеч от достъп на деца.
- Изчакайте плочата да се охлади преди почистване или извършване на операции по поддръжка.

Запазете тези инструкции

Описание на уреда

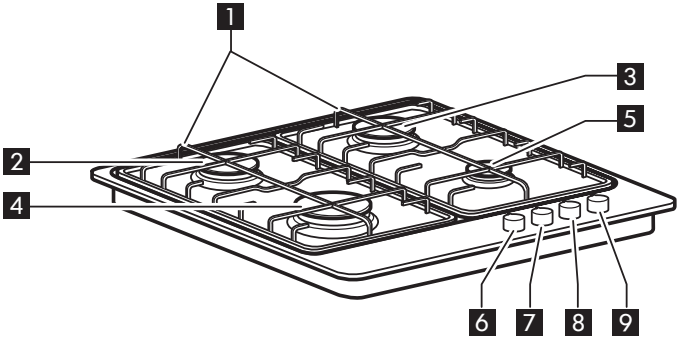

1 Свалящи се решетки за тенджери и тигани
2 Среднонагряваща горелка
3 Среднонагряваща горелка
4 Бързонагряваща горелка
5 Допълнителна горелка
6 Ключ за управление на бързонагряваща горелка
7 Ключ за управление на среднонагряваща горелка
8 Ключ за управление на среднонагряваща горелка
9 Ключ за управление на допълнителна горелка

Символи	
Твърд диск ●	Кранът е затворен
Голям пламък и звезда	Максимален отвор/ поток и електрическо запалване
Малък пламък	Минимален отвор или намалено подаване

Всекидневна употреба

⚠ Не допускайте пламъкът от горелката да излиза извън ръба на тигана.

Важно: По време на работа на плочата целият участък около нея може да се нагорещи.

- За да запалите една от горелките, завъртете съответното копче обратно на часовниковата стрелка до положение на максимален пламък.
- Натиснете копчето към командното табло, за да запалите горелката.
- След като горелката се е запалила, задръжте копчето натиснато за още около 5-10 секунди, за да позволите правилна работа на уреда.

Устройството за защита на горелката прекъсва подаването на газ, ако случайно пламъкът загасне (поради възникнало въздушно течение, прекъсване на газоснабдяването, изкипяване на течност и др.).

- Копчето не трябва да се натиска за повече от 15 сек. Ако след изтичане на това време, горелката не остане запалена, изчакайте поне една минута, преди да се опитате да я запалите отново.

ЗАБЕЛЕЖКА: Ако особени местни обстоятелства за захранване с газ затрудняват запалването на горелката, се препоръчва операцията да се повтори с ключ завъртян на настройката за малък пламък.
Горелката може да изгасне, когато копчето се освободи. Това означава, че устройството за защита не се е нагряло достатъчно. В такъв случай, повторете операциите, описани по-горе.

Полезни препоръки и съвети

Тази плоча е снабдена с горелки с различен диаметър. За по-добра работа на горелките, придържайте се към следните правила:

- Използвайте тенджери и тигани, които имат дъна със същата широчина, като тази на горелките или малко по-голяма (вж. следната таблица).
- Използвайте само тенджери и тигани с плоско дъно.
- Използвайте подходящо количество вода за готвене на храни и дръжте съда затворен.
- Уверете се, че съдовете поставени на решетките, не излизат извън краищата на плочата.

ВАЖНО: Неправилното използване на решетките може да доведе до повреда на плочата: не позиционирайте решетките обърнати надолу или напречно на плочата. Да не се използват:

- Чугунени скари, тенджери и тигани от стеатит или глинени.
- Разсейватели на топлина, като напр. метални мрежи или други видове.
- Две горелки едновременно за един съд (напр. голям чайник).

Горелка	**Диаметър на съда (Ø)**
Бързонагряваща	от 24 до 26 см
Полубърза горелка	от 16 до 24 см
Допълнителна	от 8 до 14 см

Поддръжка и почистване

⚠ Изключете електрозахранването преди обслужване.

- Всички емайлирани и стъклени части трябва да се почистват с топла вода и неутрален разтвор.
- Повърхностите от неръждаема стомана може да се замърсят от варовита вода или агресивни миялни препарати, ако са били в контакт с тях за дълго време. Всякакви разливания на храна (вода, сос, кафе и др.) трябва да се избърсват, преди да засъхнат.
- Почиствайте с топла вода и неутрален почистващ препарат и след това подсушавайте с мека кърпа или гюдерия. Отстранявайте замърсяванията от загоряло със специални почистващи препарати за повърхности от неръждаема стомана.

ЗАБЕЛЕЖКА: Почиствайте повърхностите от неръждаема стомана само с мека кърпа или гъба.

- Не използвайте абразивни или корозивни препарати, хлорни вещества или стоманена вълна.
- Не използвайте уреди за почистване с пара.
- Не използвайте възпламеними продукти.
- Не разливайте върху плочата вещества, такива като киселини или основи, например оцет, горчица, сол, захар или лимонов сок.

ПОЧИСТВАНЕ НА ЧАСТИТЕ НА ПЛОЧАТА ЗА ГОТВЕНЕ

- Решетките, капачките на горелките и горелките могат да се свалят за почистване.
- Почиствайте ги ръчно с топла вода и неабразивни миялни препарати, като отстранявате всички остатъци от храна и проверявате дали някой от отворите на горелката не е запушен.
- Изплакнете и подсушете.
- Поставете на място горелките и капачките на горелките по правилния начин в съответните гнезда.
- Когато сменяте решетките се уверете, че зоната на поставяне на съдовете е изравнена с горелката.
- Моделите, снабдени със свещи за електрическо запалване и защитни устройства, изискват обстойно почистване на края на свещта, за да се гарантира правилна работа. Проверявайте често тези елементи и ги почиствайте с влажна кърпа, ако е необходимо. Засъхнали храни трябва да се почистват с клечка за зъби или игла.

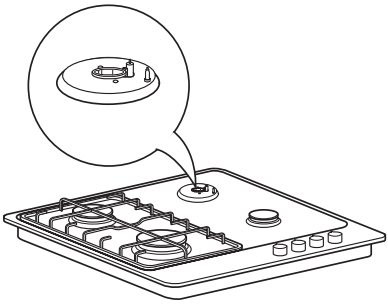

ЗАБЕЛЕЖКА: За да избегнете повреда на електрическото устройство за запалване, не го използвайте, когато горелките не са в гнездата си.

Как да постъпите, ако...

Проблем	Възможна причина	Отстраняване на проблема
Електрическото запалване на горелките не работи.	Няма ток.	Проверете дали модулът е включен в контакта, а също и дали е включено електрозахранването.
Горелката не се запалва	Може да е затворен крана за газ.	Проверете дали е отворен крана за газ.
Пръстена на газта гори неравномерно.	Короната на горелката може да е запушена с остатъци от храна.	Почистете короната на горелката, съгласно инструкциите за почистване и се уверете, че короната на горелката е чиста от остатъци от храна.

Преди да се обадете в Сервиза за поддръжка:

1. Прегледайте “Отстраняване на неизправности”, за да видите дали не можете да отстраните проблема сами
2. Включете отново плочата за готвене, за да проверите дали не е проблемът продължава.
3. Ако проблемът продължава, се обадете в Сервиза за поддръжка.

Предоставете следната информация:

- вида на неизправността;
- модела на плочата;
- сервизния номер (т. е. номера, посочен след думата SERVICE на табелката с данни, която се намира под плочата за готвене и, в гаранционната карта);

SERVICE 0000 000 00000

- Вашият пълен адрес;
- Вашият телефонен номер.

Ако е необходим някакъв ремонт, обърнете се към оторизиран сервизен център, както е указано в гаранцията.
В малко вероятния случай, когато работата или ремонтът са извършени от неоторизиран техник, винаги изисквайте удостоверяване на извършената работа и настоявайте за използването на оригинални резервни части.
При неспазване на тези указания безопасността и качеството на изделието могат да се влошат.

Таблица на дюзите

Категория II2H3B/P

Вид на използвания газ	Вид горелка	Марки-ровка на инжекто-ра	Номи-нална топлинна мощност kW	Номинално потребление	Намален топлинен капацитет kW	Налягане на газа (мбар)		
						мин.	ном.	макс.
ПРИРОДЕН ГАЗ (Метан) **G20**	бързонагряваща среднонагряваща допълнителна	115 Y 101 Z 72 X	3,00 2,00 1,00	286 л/ч 190 л/ч 95 л/ч	0,60 0,35 0,30	17	20	25
ВТЕЧНЕН НЕФТЕН ГАЗ (Бутан) **G30** (Пропан) **G31**	бързонагряваща горелка полубърза горелка допълнителна горелка	85 69 50	3,00 2,00 1,00	218 г/ч 145 г/ч 73 г/ч	0,60 0,35 0,30	20	30	35

Вид на използвания газ	Конфигурация на модела 4 ГОРЕЛКИ	Номинален топлинен дебит (kW)	Общо номинално потребление	Необходим въздух (m^3) за горене на 1 m^3 газ
G20 20 mbar	1 R - 2 SR 1 AUX	8,00	761 л/ч	9,52
G30/G31 30 мбар	1 R - 2 SR 1 AUX	8,00	581 г/ч	30,94

Електрическа мощност:
220 - 240 V ~ 50-60 Hz

Технически данни

Размери	
Ширина (мм)	580
Височина (мм)	40
Дължина (мм)	510
Напрежение (V)	220 - 240

Техническата информация се намира на табелката с основните данни, на дъното на уреда.

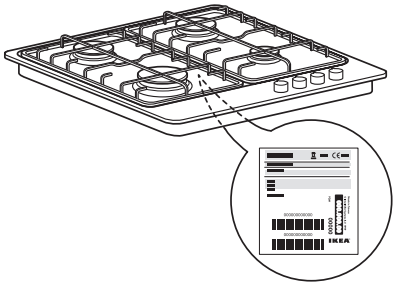

Инсталиране

След разопаковане на плочата, се уверете, че тя не е била повредена при транспортирането. В случай на проблеми се обърнете към доставчика или най-близкия сервиз за поддръжка.

Техническа информация за техника-инсталатор.

- Това изделие трябва да се постави в работен плот с дебелина от 20 до 50 мм.
- Ако под плочата за готвене няма фурна, поставете разделителен панел, който е с площ поне равна на отвора в работната повърхност. Този панел трябва да се постави на разстояние не по-малко от 20 мм от дъното на плочата.
- Преди инсталиране се уверете в следното:
- местните условия за подаване на газ (естество и налягане на газа) са съвместими с настройките на плочата (вж. табелката с данни и таблицата на дюзите);
- външните повърхности на мебелите или уредите в съседство с плочата за готвене трябва да са термоустойчиви, в съответствие с местната нормативна уредба;
- Този уред не е свързан към устройство за изпускане на дим. Той трябва да се инсталира в съответствие с действащите разпоредби за инсталиране. Трябва да се обърне особено внимание на съответните изисквания за вентилация.
- Продуктите от горенето се отвеждат навън чрез предназначени за целта аспиратори или електрически вентилатори, монтирани в стената и/или на прозореца.

Свързване към газта

⚠ Тази операция трябва да се извърши от квалифициран електротехник.

Системата за захранване с газ трябва да бъде в съответствие с местните наредби, свързани с нормативната уредба за газ.

- Можете да намерите специфични локални наредби за някои страни в параграф “Справка за местната нормативна уредба”. Ако не е дадена информация за вашата страна, обърнете се към квалифициран

техник, за подробности.

- Свързването на плочата за готвене към газопровода или газова бутилка, трябва да се извърши посредством твърда медна или стоманена тръба с фитинги, съответстващи на местната нормативна уредба, или посредством маркуч от неръждаема стомана с непрекъсната повърхност, съответстващ на местната нормативна уредба. Максималната дължина на маркуча е 2 линейни метра.

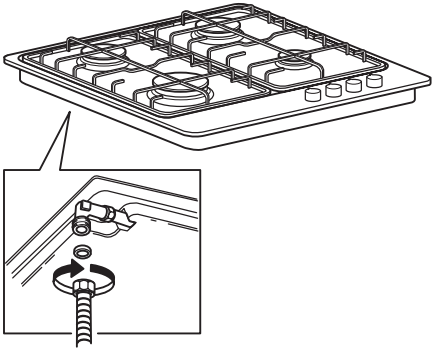

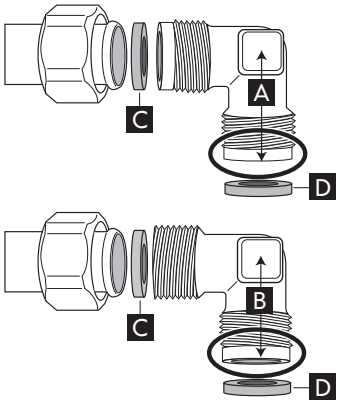

- Свържете коляно (A) или (B), включено в доставката, с главната захранваща тръба на плочата и вмъкнете доставената шайба (C), в съответствие EN 549.
- Шайба (D) не се доставя с уреда.
- **ВАЖНО:** Ако се използва маркуч от неръждаема стомана, той трябва да се инсталира така, че да не се допира до подвижна част на мебелировката. Той трябва да минава през място, където няма пречки и където е възможно той да се оглежда по цялата му дължина.
- След свързването към източника на газ проверете за течове, като използвате сапунена вода. Запалете горелките и завъртете ключовете от максимална позиция на минимална позиция ,за да проверите стабилността на пламъка

Електрическо свързване

ПРЕДУПРЕЖДЕНИЕ

- Тази операция трябва да се извърши от квалифициран електротехник.
- Електрическите връзки трябва да съответстват на местната нормативна уредба.
- Заземяването на този уред е задължително по закон.

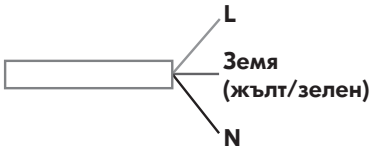

- Не използвайте удължител.
- **ВАЖНО:** Информация относно напрежението и потреблението на мощност, са дадени на табелката с основните данни.

Монтиране

След като почистите повърхността на обиколката, поставете предоставеното уплътнение на плочата за готвене. Поставете плочата за готвене в направения отвор на работния плот, като спазвате размерите, посочени в инструкцията.

ЗАБЕЛЕЖКА: Захранващият кабел трябва да бъде достатъчно дълъг, за да позволи изваждането му нагоре.

За да закрепите плочата, използвайте скобите, доставени с нея. Поставете скобите в съответните отвори, обозначени със стрелката, и ги затегнете със съответните винтове съобразно дебелината на работния плот.

Уверете се, че контактът се намира в близост, до уреда, който трябва да се инсталира.
По такъв начин, ако кабелът, който влиза в контакт с уреда, не е достатъчно дълъг, ще се наложи да го замените с друг кабел, със същите характеристики, но с подходяща дължина.

Настройване за различни видове газ

⚠ ПРЕДУПРЕЖДЕНИЕ

- Тази операция трябва да се извърши от квалифициран електротехник.

Ако се предвижда уредът да се използва с вид газ, различен от този, посочен на табелката с данни и етикета за информация, залепен на повърхността на плочата, сменете дюзите.
Свалете етикета за информация и го запазете заедно с книжката с инструкции.
Използвайте регулатори на налягане, подходящи за налягането на газа, посочено в инструкцията.

- Дюзите за газа трябва да се заменят в сервиза за поддръжка или от квалифициран техник.
- Дюзи, които не са предоставени заедно с уреда, трябва да се поръчват от Сервиза за поддръжка.
- Нагласете крановете на минимално положение.

ЗАБЕЛЕЖКА: Когато се използва втечнен нефтен газ (G30/G31), винтът за минимална настройка на газа трябва да се затегне докрай.
ВАЖНО: В случай на трудности при завъртане на ключовете на горелките се свържете със сервиза за поддръжка за смяна на крана на горелката, ако се установи, че той е повреден.

Смяна на дюзите (вж. раздел “Таблица на дюзите”)

- Свалете решетките (A).
- Извадете горелките (B).
- Като използвате гаечен ключ с подходящ размер, развийте дюзата (C), която трябва да се замени.
- Заменете я с дюза, подходяща за новия вид газ.
- Монтирайте отново дюзата в (D).

Преди да инсталирате плочата за готвене, не забравяйте да поставите пластината за калибриране на газа, доставена с дюзите, съобразно изискванията на наличната информация за газово калибриране.

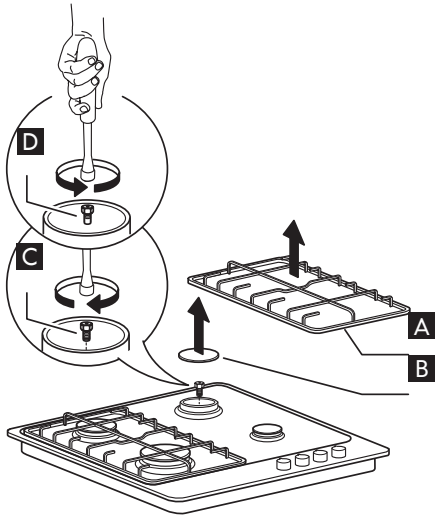

Настройване на крановете на минималното положение за газа

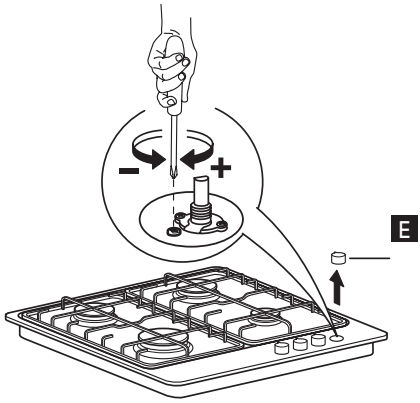

За да се уверите, че минималната настройка е зададена правилно, свалете ключа (E) и процедирайте както следва:

- затегнете винта за намаляване на височината на пламъка (-);
- разхлабете винта за увеличаване на височината на пламъка (+).

Регулирането трябва да се извърши с кран в минимално положение (малък пламък).

- Не е необходимо да се настройва първичният въздух на горелките.
- На този етап запалете горелките и завъртете ключовете от максимална позиция на минимална позиция , за да проверите стабилността на пламъка.

След завършване на регулирането уплътнете отново, като използвате уплътнителен восък или подобен материал.

SK CZ RU BG
RO RS HR LT

СПРАВКА ЗА МЕСТНАТА НОРМАТИВНА УРЕДБА

Инсталирането и свързването към газта трябва да се извършат от квалифициран техник, като се съблюдават инструкциите на производителя и в съответствие с действащите разпоредби за техника на безопасността.

ЗАМЯНА НА КЛЮЧОВЕТЕ

⚠ Проверете дали плочата е изключена! Всички ключове трябва да бъдат в изключено положение.

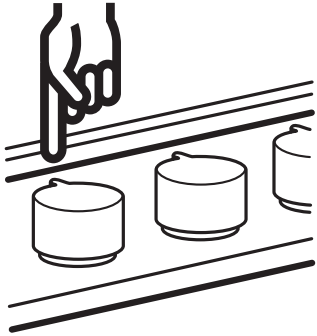

Издърпайте нагоре от плочата за готвене всички ключове и ги сложете на едно място, след като ги свалите.

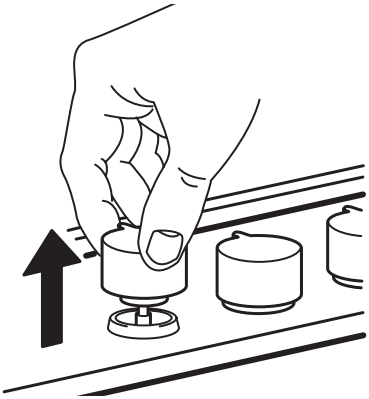

Вземете комплекта нови ключове, който е поместен в горната част на опаковката, и ги извадете от полиетиленовия плик.

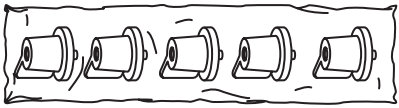

Натиснете всеки ключ на вала на клапана, докато усетите края на плъзгача (може да възникне искрене).

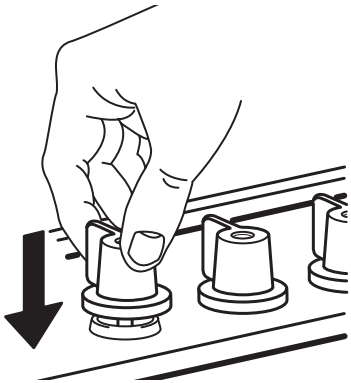

Проверете дали всички ключове са в правилно положение.

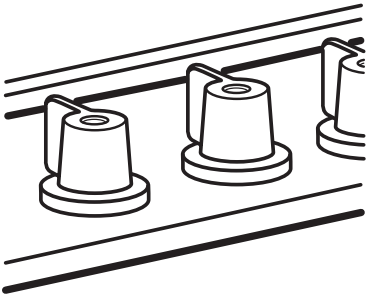

Проверете дали ключовете са поставени правилно, като включите всяка горелка поотделно.

Грижи за опазване на околната среда

Опаковка

- Опаковъчният материал може да се рециклира 100% и е маркиран със символа за рециклиране (♲).

Продукти

Този уред е маркиран в съответствие с Европейската директива 2002/96/ЕО за Отпадъци от електрическо и електронно оборудване (WEEE). Като осигури правилно изхвърляне на този уред, потребителят допринася за предотвратяване на потенциално опасни последствия за околната среда и здравето на хората.

Символът ▬ върху уреда или придружаващата го документация показва, че този уред не трябва да се третира като битов отпадък, а да бъде предаден в съответния пункт за събиране и рециклиране на електрическо и електронно оборудване. Изхвърлянето трябва да се извърши в съответствие с местните норми за изхвърляне на отпадъци.

За по-подробна информация относно третирането, възстановяването и рециклирането на това изделие, се обърнете към Вашата компетентна локална служба, към службата за изхвърляне на битови отпадъци или към магазина, откъдето сте закупили уреда.

Декларация за съответствие CE

- Тази плоча за готвене е проектирана, произведена и предложена на пазара в съответствие с:
  - изискванията за безопасност на Директива “Газ” 2009/142/ЕИО;
  - целите за безопасност на Директива “Ниско напрежение” 2006/95/ЕИО (която заменя Директива 73/23/ЕИО, както е модифицирана);
  - изискванията за защита на Директива “ЕМС” 2004/108/ЕИО
  - ТОЗИ УРЕД ОТГОВАРЯ НА ИЗИСКВАНИЯТА ЗА ЕКОПРОЕКТИРАНЕ НА РЕГЛАМЕНТ (ЕС) № 66/2014, В СЪОТВЕТСТВИЕ С ЕВРОПЕЙСКИ СТАНДАРТ EN 30-2-1.
- Плочата за готвене е подходяща за съприкосновение с хранителни продукти и е в съответствие с (ЕС) наредба № 1935/2004 г.
- Тази плоча за готвене (Клас 3) е предназначена само за готвене на храна. Всяка друга употреба (например за отопление на помещение) е неправилна и опасна.

Гаранция IKEA

За какъв срок е валидна гаранцията на IKEA?
Тази гаранция е валидна в продължение на пет (5) години след първоначалната дата на покупка на Вашия уред от IKEA, освен ако уредът е с наименование LAGAN, в който случай гаранцията е само две (2) години. Като доказателство за покупката се изисква първоначалната касова бележка. Ако в рамките на гаранционния срок бъде извършена сервизна работа, това не удължава гаранционния срок за уреда.

Кой уред не се покрива от гаранцията от пет (5) години на IKEA?
Гамата уреди с наименование LAGAN и всички уреди, закупени от IKEA преди 1 август 2007 г.

Кой извършва сервизното обслужване?
Доставчикът на сервизно обслужване на IKEA извършва обслужване посредством свои собствени сервизи или мрежа от упълномощени сервизни партньори.

Какво покрива тази гаранция?
Гаранцията покрива дефекти на уреда, които са предизвикани от дефектна конструкция или дефекти в материалите, настъпили след датата на покупка от IKEA. Тази гаранция важи само при домашна употреба.
Изключенията са посочени под заглавие "Какво не се покрива от тази гаранция?". В рамките на
гаранционния срок се покриват разходите за отстраняване на дефекта, като ремонти, части, труд и транспорт, при условие че уредът е достъпен за ремонт без специални разноски. При тези условия се прилагат Директивите на ЕО (№ 99/44/ЕО) и съответната местна нормативна уредба. Сменените части стават собственост на IKEA.

Какво ще направи IKEA, за да отстрани проблема?
Определеният сервизен доставчик на IKEA ще провери продукта и ще реши по свое усмотрение дали той се покрива от тази гаранция. Ако се установи, че се покрива, сервизният доставчик на IKEA или негов упълномощен сервизен партньор чрез своя собствен сервиз по свое усмотрение или ще ремонтира дефектния продукт, или ще го смени със същия или сравним такъв.

Какво не се покрива от тази гаранция?
- Нормално износване и изхабяване.
- Умишлена или предизвикана от небрежност повреда, повреда, предизвикана от неспазване на инструкциите за работа, от неправилно инсталиране или от свързване към неподходящо напрежение, повреда, предизвикана от химична или електрохимична реакция, ръжда, корозия или повреда от вода, включително, но не само повреда, предизвикана от прекомерно количество варовик в подаваната вода, повреда, предизвикана от ненормални условия на околната среда.
- Консумативи, включително батерии и електрически крушки.
- Нефункционални и декоративни части, от които не зависи нормалното използване на уреда, включително драскотини и възможни разлики в цветовете.
- Случайна повреда, предизвикана от чужди тела или материи, както и почистване и отпушване на филтри, системи за оттичане или чекмеджета за сапун.
- Повреда на следните части: стъклокерамика, принадлежности, кошници за съдове и прибори, тръби за подаване и оттичане, уплътнения, електрически крушки и капаци на крушки, ключове, корпуси и части на корпуси. Освен ако се докаже, че такива повреди се дължат на неизправности в производството.
- Случаи, в които не е установен дефект при посещението на техник.
- Ремонти, които не са извършени от

посочените от нас сервизни доставчици и/или упълномощени сервизни партньори или при които са използвани неоригинални части.
- Ремонти, предизвикани от инсталация, която е дефектна или не отговаря на спецификациите.
- Употреба на уреда в среда, която не е домашна, т. е. професионална употреба.
- Повреди от транспортиране. Ако клиента транспортира продукта до своя дом или на друг адрес, IKEA не отговаря за каквато и да е повреда, която може да възникне по време на транспортирането. Обаче, ако IKEA достави продукта на адрес за доставка посочен от клиента, тогава повредата на продукта възникнала по време на доставката, ще бъде покрита от IKEA.
- Разход за извършване на първоначално инсталиране на уреда на IKEA. Обаче, ако доставчика на сервизно обслужване на IKEA или негов упълномощен сервизен партньор извърши поправка или замени уреда спазвайки условията на тази гаранция, доставчика на сервизно обслужване или упълномощения сервизен партньор ще монтира отново ремонтирания уред или ще монтира резервната част, ако е необходимо.

Тези ограничения не важат за работата без дефекти, извършена от квалифициран специалист с използване на наши оригинални части с цел да се пригоди уредът към спецификациите за техническа безопасност на друга страна от ЕС.

Как се прилага законодателството на страната

Гаранцията на IKEA Ви дава определени законови права, които покриват или превишават всички местни законови изисквания.
Обаче, тези условия не ограничават по никакъв начин правата на клиента описани в местното законодателство.

Област на валидност

За уреди, закупени в една страна от ЕС и пренесени в друга страна от ЕС, сервиз се осигурява в рамките на гаранционните условия, нормални за новата страна.
Задължение за извършване на сервиз в рамките на гаранцията съществува само ако уредът отговаря на и е инсталиран в съответствие с:
- техническите спецификации на страната, в която е направен гаранционният иск;
- инструкциите за монтаж и информацията за безопасност, посочена в ръководството за потребителя.

Специализиран СЕРВИЗ за уреди на IKEA

Не се колебайте да се обърнете към определен от IKEA доставчик на сервизно обслужване за следното:
- заявка за поддържка при условията на тази гаранция;
- въпроси за разясняване на инсталирането на уред на IKEA в специализираните кухненски мебели на IKEA;
- въпроси за разясняване на функциите на уреди на IKEA.

За да се осигури предоставянето на най-добрата помощ за вас, прочетете внимателно Инструкциите за инсталиране и/или ръководството за потребителя, преди да се обърнете към нас.

Как да ни намерите, ако се нуждаете от нашия сервиз

Проверете на последната страница на това ръководство за пълния списък на Сервизи, определени от IKEA, и телефонните номера в съответната страна.

За да ви предоставим по-бързо обслужване, препоръчваме да използвате определените телефонни номера от списъка в това ръководство. Използвайте винаги номерата от списъка в книжката, предназначена за уреда, който се нуждаете от обслужване.

Моля, винаги съобщавайте номера на избрания артикул на IKEA (8-цифров код) и 12-цифровия сервизен номер, означен на табелката с данни на вашия уред.

ЗАПАЗЕТЕ КАСОВАТА БЕЛЕЖКА ОТ ПРОДАЖБАТА!
Това е вашето доказателство за покупка и е необходимо, за да бъде гаранцията в сила.
На касовата бележка е даден и номерът (8-цифров код) на артикула на IKEA, за всеки уред, който сте закупили.

Необходима ли ви е допълнителна помощ?
За всички допълнителни въпроси, които не са свързани със сервизно обслужване, се обръщайте към центъра за обслужване в нашия най-близък магазин на IKEA.
Препоръчваме внимателно да прочетете документацията на уреда, преди да се обърнете към нас.

BELGIË - BELGIQUE - BELGIEN

Telefoon/Numéro de téléphone/Telefon-Nummer: 026200311
Tarief/Tarif/Tarif: Lokaal tarief/Prix d'un appel local/Ortstarif

Openingstijd:	Maandag - Vrijdag	8.00 - 20.00
Heures d'ouverture:	Lundi - Vendredi	8.00 - 20.00
Öffnungszeiten:	Montag - Freitag	8.00 - 20.00

БЪЛГАРИЯ

Телефонен номер:	02 4003536	
Тарифа:	Локална тарифа	
Работно време:	понеделник - петък	8.00 - 20.00

ČESKÁ REPUBLIKA

Telefonní číslo:	225376400	
Sazba:	Místní sazba	
Pracovní doba:	Pondělí - Pátek	8.00 - 20.00

DANMARK

Telefonnummer:	70150909	
Takst:	Lokal takst	
Åbningstid:	Mandag - fredag	9.00 - 21.00
	Lørdag	9.00 - 18.00
	(Åbent udvalgte søndage, se IKEA.dk)	

DEUTSCHLAND

Telefon-Nummer:	06929993602	
Tarif:	Ortstarif	
Öffnungszeiten:	Montag - Freitag	8.00 - 20.00

ΕΛΛΑΔΑ

Τηλεφωνικός αριθμός:	2109696497	
Χρέωση:	Τοπική χρέωση	
Ώρες λειτουργίας:	Δευτέρα - Παρασκευή	8.00 - 20.00

ESPAÑA

Teléfono:	913754126	
Tarifa:	Tarifa local	
Horario:	Lunes - Viernes	8.00 - 20.00
	(España Continental)	

FRANCE

Numéro de téléphone:	0170480513	
Tarif:	Prix d'un appel local	
Heures d'ouverture:	Lundi - Vendredi	9.00 - 21.00

HRVATSKA

Broj telefona:	0800 3636	
Tarifa:	Lokalna tarifa	
Radno vrijeme:	Ponedjeljak - Petak	8.00 - 20.00

ÍSLAND

Símanúmer:	5852409	
Kostnaður við símtal:	Almennt mínútuverð	
Opnunartími:	Mánudaga - Föstudaga	9.00 - 17.00

ITALIA

Telefono:	0238591334	
Tariffa:	Tariffa locale	
Orari d'apertura:	Lunedì - Venerdì	8.00 - 20.00

LIETUVIŲ

Telefono numeris:	(0) 520 511 35	
Skambučio kaina:	Vietos mokestis	
Darbo laikas:	Nuo pirmadienio iki penktadienio	8.00 - 20.00

MAGYARORSZÁG

Telefon szám:	(06-1)-3285308	
Tarifa:	Helyi tarifa	
Nyitvatartási idő:	Hétfőtől Péntekig	8.00 - 20.00

NEDERLAND

Telefoon:	09002354532 en/of 0900 BEL IKEA	
Tarief:	15 cent/min., starttarief 4.54 cent en gebruikelijke belkosten	
Openingstijd:	Maandag t/m - Vrijdag	8.00 - 20.00
	Zaterdag	9.00 - 20.00
	Zondag	gesloten

NORGE

Telefon nummer:	23500112	
Takst:	Lokal takst	
Åpningstider:	Mandag - fredag	8.00 - 20.00

ÖSTERREICH

Telefon-Nummer:	013602771461	
Tarif:	Ortstarif	
Öffnungszeiten:	Montag - Freitag	8.00 - 20.00

POLSKA

Numer telefonu:	225844203	
Stawka:	Koszt połączenia według taryfy operatora	
Godziny otwarcia:	Poniedziałek - Piątek	8.00-20.00

PORTUGAL

Telefone:	213164011	
Tarifa:	Tarifa local	
Horário:	Segunda - Sexta	9.00 - 21.00

REPUBLIC OF IRELAND

Phone number:	016590276	
Rate:	Local rate	
Opening hours:	Monday - Friday	8.00 - 20.00

ROMÂNIA

Număr de telefon:	021 2044888	
Tarif:	Tarif local	
Orar:	Luni - Vineri	8.00 - 20.00

РОССИЯ

Телефонный номер:	84957059426	
Стоимость звонка:	Местная стоимость звонка	
Время работы:	Понедельник - Пятница	9.00 - 21.00
	(Московское время)	

SCHWEIZ - SUISSE - SVIZZERA

Telefon-Nummer/Numéro de téléphone/Telefono: 0225675345
Tarif/Tarif/Tariffa: Ortstarif/Prix d'un appel local/Tariffa locale

Öffnungszeiten:	Montag - Freitag	8.00 - 20.00
Heures d'ouverture:	Lundi - Vendredi	8.00 - 20.00
Orario d'apertura:	Lunedì - Venerdì	8.00 - 20.00

SLOVENSKO

Telefónne číslo:	(02) 50102658	
Cena za hovor:	Cena za miestny hovor	
Pracovná doba:	Pondelok až piatok	8.00 - 20.00

SRBIJA

http://www.ikea.com

SUOMI

Puhelinnumero:	0981710374	
Hinta:	Yksikköhinta	
Aukioloaika:	Maanantaista perjantaihin	8.00 - 20.00

SVERIGE

Telefon nummer:	0775-700 500	
Taxa:	Lokal samtal	
Öppet tider:	Måndag - Fredag	8.30 - 20.00
	Lördag - Söndag	9.30 - 18.00

UNITED KINGDOM

Phone number:	02076601517	
Rate:	Local rate	
Opening hours:	Monday - Friday	9.00 - 21.00

4000111801 01

FAC-SIMILE

IKEA/WH
HBN 430/B Type : **1312AS2137/08**
ES- PT- IT- GR- GB- IE 230 V ~ 50 Hz
Cat: **II2H3+**
G20 - 20 mbar : 7,8 kW
G30 28-30 mbar : 567 g/h G31 - 37 mbar : 557 g/h

GB/IE - GAS PRESET G20 (2H) 20 mbar
ES - PREDISPUESTO PARA FUNCTIONAR A GAS G20 (2H) 20 mbar
GR - TO OOETHTE TH Y KEYE E X E X P KA A AEPIZOMENO GAS G20 (2H) 20 mbar
IT/PT - PREDISPOSTO A GAS G20 (2H) 20 mbar

SERVICE

857939238000

141013020644

PQM 301.541.90 18535

Made in Italy
© Inter IKEA Systems B.V. 1999

IKEA 1013

GB In case of missing Service Sticker, please report Model and Serial numbers for future Service references, which can be found on the Rating Plate in the product. - DE Falls der Serviceaufkleber fehlt, geben Sie bitte zur Erleichterung künftiger Servicearbeiten Modell und Seriennummern an. Diese Daten befinden sich auf dem Typenschild im Gerät. - FR En l'absence d'autocollant de service, veuillez inscrire le modèle et le numéro de série de l'appareil figurant sur la plaque signalétique, afin de pouvoir les communiquer au SAV en cas de problème éventuel. - NL Als de Servicesticker ontbreekt, vermeld dan het productnummer (85-) en serienummer bij eventueel contact met de klantenservice in de toekomst. Deze kunt u vinden op het typeplaatje in het product. - ES En el caso de que no se encuentre la tarjeta de servicio, indique el modelo y los números de serie, que pueden encontrarse en la placa de características del producto, para futuras referencias de servicio. - PT Se perder o autocolante "Service", comunique o número do Modelo e de Série para referência futura em caso de assistência. Os números encontram-se na placa sinalética do produto. - IT In caso non sia presente l'adesivo del Servizio Assistenza, comunicare il modello e il numero di serie indicati sulla targhetta matricola del prodotto come futuro riferimento per l'assistenza. - GR Σε περίπτωση που λείπει το αυτοκόλλητο σέρβις, αναφέρετε το μοντέλο και σειριακό αριθμό για μελλοντικές αναφορές σέρβις, τα οποία θα βρείτε στην αναγνωριστική πινακίδα στο προϊόν. - SE Om Service-etiketten fattas, bör du anteckna modell- och serienummer för framtida behov - dessa finner du på typskylten i produkten. - NO Dersom serviceetiketten mangler, noter deg modell- og serienummer for fremtidig referanse. Du finner dem på typeplaten i produktet. - DK Hvis servicemærkaten mangler, skal model- og serienummeret oplyses, når Service kontaktes. Numrene er angivet på produktets typeplade. - FI Jos huoltotarraa ei ole, ilmoita huoltoa varten malli- ja sarjanumero, jotka löytyvät tuotteen arvokilvestä. - CZ V případě, že servisní štítek chybí, uveďte prosím pro příští potřebu servisu model a sériové číslo, které najdete na výkonovém štítku výrobku. - SK Ak chýba servisná nálepka, v prípade servisnej potreby nahláste prosím model a výrobné číslo spotrebiča zo servisného štítku, ktorý sa nachádza na výrobku. - PL Jeśli brakuje naklejki serwisowej, w celu ułatwienia serwisowania urządzenia w przyszłości proszę podać model oraz numer seryjny, które można znaleźć na tabliczce znamionowej. - EST Hooldusleebise puudumise korral palume teatada hooldusfirmale toote mudel ja seerianumber, mis on leitavad toote andmeplaadilt. - LV Gadījumā, ja trūkst apkalpošanas uzlīme, dariet zināmus modeļa un sērijas numurus, kas atrodami izstrādājuma tehnisko datu plāksnītē, lai nākotnē tos varētu izmantot apkalpošanai kā atsauci. - LT Nesant serviso lipduko, serviso specialistams nurodykite modelio ir serijos numerius, kuriuos rasite prietaiso gamyklinėje plokštelėje. - HU Amennyiben hiányzik a szervizmatrica, kérjük, adja meg a jövőbeni szervizhivatkozásokhoz a modellszámot és a sorozatszámot, amelyek a terméken az adattáblán találhatók. - RU В случае отсутствия наклейки послереализационного обслуживания (со словом Service) следует указать модель и серийный номер, используемые в дальнейшем для справки при техобслуживании в сервисном центре. Эти данные приведены на паспортной табличке изделия. - KZ Егер Қызмет кқрсету жапсырмасы болмаса, келешекте қызмет кқрсету жұмыстарын орындату қажет болса, қнімнің техникалық ақпарат тақтайшасынан табуға болатын Їлгі жїне Сериялық нқмірді хабарлаңыз. - BG В случай на липсващ стикер с информация за сервизно обслужване, моля посочете модела и серийния номер за бъдещи справки за сервизно обслужване, които ще намерите на табелката с основните данни. - RO Dacă abţibildul cu informaţii pentru service lipseşte, vă rugăm să comunicaţi modelul şi numerele de serie, ca referinţe pentru service pe viitor; acestea se găsesc pe plăcuţa cu datele tehnice de pe produs. - MA En l'absence d'autocollant de service, veuillez inscrire le modèle et le numéro de série de l'appareil figurant sur la plaque signalétique, afin de pouvoir les communiquer au SAV en cas de problème éventuel.

© Inter IKEA Systems B.V. 2017